取 扱 説 明 書

Google Play
NETFLIX
prime video
YouTube
Disney+
FOD
dTV
TVer
hulu
U-NEXT
ABEMA

4K対応 チューナーレススマート



※取扱説明書内の製品画像はイメージです。実際の製品とは異なる場合があります。

Google TV

Chromecast built-in

⚠注意

本製品には、地上波・BS・CSのチューナーは付いていません。
地上波・BS・CSの視聴には、別途外付けのチューナーが必要です。
※本製品で有料チャンネルを視聴するときは、別途配信会社との契約が必要です。

このたびは当社製品をお求めいただき誠にありがとうございました 。
本機の機能を十分に発揮させて効果的にご利用いただくために、この取扱説明書をご使用の前にお読みください。
また、お読みになった後は「製品保証書」と一緒に大切に保管してください。

ご 使 用 の 前 に

◎ご使用前に「安全上のご注意」(1ページ～4ページ)を必ずお読みください。

◎製品保証は「お買い上げ日・販売店名」などが記入されているかお確かめのうえ、取扱説明書とともに大切に保管してください。

◎安全のため、必ず転倒・落下防止処置をしてください。

❖本機で使われている画面などのイラストはイメージであり、実際の表示とは異にすることがあります。
❖意匠デザイン、技術使用、ソフトウエアは製品改善のために、予告なく変更される場合があります。
❖ パネルは非常に精密な技術により製造されています。99.99%以上の有効画素数があり、ごく僅かの無効画素（0.01%未満）で光らなかったり、常時点灯する場合があります。これは故障ではありませんので、ご了承ください。

もくじ

安全上のご注意
- 異常や故障のとき …… 1
- ご使用になるとき …… 2
- 設置されるとき …… 3
- 電源（コード、プラグ）について …… 4

使用上のご注意
- 取扱いに関すること …… 5
- 液晶パネルについて …… 5
- 置き場所に関すること …… 5
- お手入れに関すること …… 5
- 結露(露付き)関すること …… 5
- 廃棄について …… 5
- 免責事項について …… 5
- その他 …… 5

段ボール箱から本体を出す …… 6

付属品 …… 7

各部の名称と機能
- 正面 …… 8～9
- 左側面 …… 10～11
- 下部端子 …… 11～13

スタンドの取り付け …… 14

各部の名称 - リモコン …… 15

リモコンの使い方 …… 16

使用前の準備
- 初期設定 …… 17
- ネットワークの設定 …… 18
- Googleアカウント …… 19

スマートテレビを見る
- ホーム画面 …… 20～24
- 外部入力の再生 …… 24

トラブルシューティング（よくあるご質問） …… 25

壁掛けでのご使用 …… 26～27

製品仕様 …… 28～30

知的財産権について …… 31

法規制の順守 …… 32

安全上のご注意　必ずお守りください

ご使用のまえにこの「取扱説明書」をよくお読みの上、正しくお使いください。
お読みになったあとはいつでも見られる場所に必ず保管してください。

表示について

この「安全上のご注意」は、製品を安全に正しくお使いいただき、あなたや他の人々への危害や財産への損害を未然に防止するために、いろいろな表示をしています。内容をよく理解してから本文をお読みください。

⚠ 警告	この表示の欄は、「死亡または重傷などを負う可能性が想定される」内容です。
⚠ 注意	この表示の欄は、「傷害を負う可能性または物的損害のみが発生する可能性が想定される」内容です。

■ 表示内容を無視して誤った使い方をしたときに生じる危害や損害の程度を、上記の表示で区分し、説明しています。

⚠	注意（警告を含む）を促す内容を告げるものです。
⃠	このような表示は、してはいけない「禁止」内容です。
❗	この表示は、必ず実行していただく「強制」内容です。

■ お守りいただく内容の種類を、次の表示で区分し、説明しています。（上記は表示の一例です。）

⚠ 警　告

異常や故障のとき



■ 万一、本体から煙が出ていたり、変なにおいがするときはすぐに電源を切り、電源プラグをコンセントから抜くこと。そのまま使用すると、火災・感電の原因となります。煙が出なくなるのを確認し、サービスセンターにご連絡ください。本機は、電源プラグをコンセントからすぐに抜ける場所でお使いください。



■ 落としたり、キャビネットを破損したときは、すぐに電源を切り、電源プラグをコンセントから抜くこと。そのまま使用すると、火災・感電の原因となります。サービスセンターにご依頼ください。本機は、電源プラグをコンセントからすぐに抜ける場所でお使いください。



■ 内部に水や異物が入ったら、すぐに電源を切り、電源プラグをコンセントから抜くこと。そのまま使用すると、火災・感電の原因となります。サービスセンターにご依頼ください。本機は、電源プラグをコンセントからすぐに抜ける場所でお使いください。



■ 電源コードが傷んだり、電源プラグが発熱したときは、すぐに電源を切り、電源コードが冷えたのを確認してコンセントから抜くこと。そのまま使用すると、火災・感電の原因となります。サービスセンターにご依頼ください。本機は、電源プラグをコンセントからすぐに抜ける場所でお使いください。

お客様サービスセンターのご案内　075－582－9696
受付時間：平日午前10時～午後5時　土日祝祭日及び弊社指定休業日を除く

安全上のご注意　必ずお守りください

⚠ 警　告

ご使用になるとき


分解禁止

■ 修理・改造・分解はしないこと。
火災・感電の原因となります。
修理・点検はサービスセンターにご依頼ください。


水ぬれ禁止

■ 水にぬらしたりしないこと。
火災・感電の原因となります。
雨天、降雪中、海岸、水辺での使用は特にご注意ください。


禁止

■ 内部に異物を入れないこと。
クリップ・ヘアピンなどの金属類や紙などの燃えやすいものが内部に入った場合、火災・感電の原因になります。特にお子様のいるご家庭ではご注意ください。


禁止

■ 雷が鳴りだしたら、本機に触れないこと。
感電の原因になります。

⚠ 注　意

ご使用になるとき


禁止

■ ヘッドホンをご使用になるときは、音量を上げすぎないこと。
耳を刺激するような大きな音量で聞くと、聴力に悪い影響を与えることがあります。


指示

■ 電源を入れる前には音量を最小にすること。電源を入れる前には、接続しているアンプなどの音量を最小にしてください。突然大きな音が出て聴力障害などの原因になることがあります。


指示

■通風孔に付着したホコリやゴミをこまめに取り除くこと。
内部や通風孔にホコリをためたまま使用すると、火災や故障の原因となることがあります。


禁止

■ 画面が破損し、液体が漏れてしまった場合は、液体を吸い込んだり、しないこと。中毒を起こすおそれがあります。
万一口や目に入ってしまった場合は、水で洗い流し、医師の診察を受けてください。
手や服についてしまった場合は、アルコールなどでふき取り、水洗いしてください。


禁止

■液晶パネルに衝撃を与えないこと。
（物を当てたり、 先の尖ったもので突いたりしない）
液晶パネルが割れる恐れがあります。


指示

■本体内部に各種タバコなどの煙、油煙や蒸気が入り込まないように設置、使用してください。
火災や故障の原因となることがあります。

安全上のご注意　必ずお守りください

⚠ 警　告

設置されるとき

禁止

■ ひざの上などで使用しないこと。
本機は多少温度が上がります。
ひざの上などでのご使用は低温やけどの原因となります。
自覚症状の伴わない、低温やけどになる場合もございますので、特に肌の弱い方はご注意ください。

禁止

■ 上に物を置かないこと。
●金属類や、花びん・コップ・化粧品等の液体が内部に入った場合、火災・感電等の原因になります。
●重いものなどが置かれて落下した場合、けがの原因になります。

禁止

■ 各種タバコなどの煙、油煙や蒸気が入りやすい場所に置かないこと。
火災や故障の原因となることがあります。

⚠ 注　意

禁止

■ 風通しの悪い場所に置かないこと。
内部温度が上昇し、火災の原因となることがあります。
●じゅうたんや布団の上に置かないでください。
●テーブルクロス・カーテンなどを掛けたりしないでください。
●押入れや本箱など風通しの悪い場所に押し込まないでください。
●壁に押し付けないでください。

禁止

■ 各種タバコなどの煙・湿気・油煙・ほこりの多い場所に置かないこと加湿器・調理台のそばやほこりの多い場所、喫煙場所などに置くと、火災、感電、故障の原因となる場合があります。

禁止

■ 温度の高い場所に置かないこと。
直射日光の当たる場所・閉め切った自動車内・ストーブのそばなどに置くと、火災・感電の原因となることがあります。
また、破損・その他部品の劣化の原因となります。

⚠ 警　告

電源（コード、プラグ）について


注意

■ 電源プラグは家庭用交流100Vのコンセントに接続すること。
交流100V以外を使用すると、火災・感電の原因となります。


禁止

■ 電源プラグを分解・改造・修理しないこと。
火災・感電の原因となります。


禁止

■ 電源コード
- ●傷つけたり、延長するなど加工したり、加熱したりしないこと。
- ●引っ張ったり、重い物を乗せたり、はさんだりしないこと。
- ●無理に曲げたり、ねじったり、束ねたりしないこと。


禁止

■ 各種タバコの煙・湿気・油煙・ほこりの多い場所に置かないこと。
加湿器・調理台のそばや、ほこりの多い場所などに置くと、火災・感電の原因となる場合があります。

⚠ 注　意


禁止

■ 通電中の電源コードに布団を掛けたり、暖房機器の近くやホットカーペットの上に置かないこと。
火災・故障の原因になります。


禁止

■ 電源プラグをコンセントから抜くときは、コードを引っ張って抜かないこと。
コードを引っ張って抜くと、コードが傷つき感電の原因となりますので、プラグを持って抜き差ししてください。


禁止

■ 電源プラグはコンセントの奥まで、確実に差し込むこと。
奥まで差し込んでもゆるみがあるコンセントにはつながないこと。
火災・故障の原因となります。


プラグを抜く

■ 旅行などで長時間ご使用にならないときは、安全のため電源プラグはコンセントから抜くこと。
万一故障したとき、火災の原因となることがあります。


禁止

■ 遮断デバイスは容易に操作できるようになっていなければなりません。

使用上のご注意

取扱いに関すること

■ 液晶画面に衝撃を与えないでください。
液晶が破損し、故障の原因になります。

■ 移動させるときや、引っ越しなど、遠くへ運ぶときは、傷つかないように毛布などでくるんでください。

■ 殺虫剤や揮発性のものをかけたりレないでください。また、ゴムやビニール製品などを長時間接触させないでください。変色したり、塗装がはけるなどの原因となります。

■ 長時間ご使用になっていると本体が多少熱くなりますが、故障ではありません。

■ ふだん使用しないときは、必ず電源スイッチを切っておいてください。

■ 長時間使用しないとき機能に支障をきたす場合がありますので、時々電源を入れて使用してください。

液晶パネルについて

■ 液晶パネルでは一定時間同じ画面を表示し続けると、残像(焼付け)が発生する場合がありますので、ご注意ください。

■ 液晶パネルは非常に精密度の高い技術で作られておりますが 画素かけや常時点灯する画素がありますので予め、ご了承ください。

置き場所に関すること

■ 水平な場所に設置してください。
ぐらぐらする机や傾いているところ、走行中の車内など不安定な場所で使用しないでください。

■ 直射日光のあたる場所、熱器具の近く、締め切った車内など、湿度が高くなる場所に置かないでください。故障の原因となります。

■ 本体内部に各種タバコなどの煙、油煙や蒸気が入りやすい場所に設置しないでください。故障の原因となります。

■ 本機をテレビやラジオ、ビデオの近くに置く場合には、本機で再生中の画像や音声に悪い影響を与えることがあります。万が一このような症状が発生した場合はテレビやラジオ、ビデオから離してください。

お手入れに関すること

■ 本体や操作パネル部分の汚れは柔らかい布で軽く拭き取つてください。ペンジン、シンナーは絶対使用しないでください。変色したり、塗装がはげるなどの原因になります。化学ぞうきんをご使用の際は、その注意書に従ってください。

■ 液晶画面についた汚れなどは、乾いた柔らかい布て拭き取ってください。。

結露(露付き)関すること

結露はディスクや本機を傷めます。よくお読みください。

■ 例えば、よく冷えたビールをコップにつくと、コップの表面に水滴がつきます。この現象と同じように、本機のピックアップレンズに水滴がつくことがあります。これを結露(露付き)といいます。

■ 結露はこんなときにおきます。

● 本機を寒いところから、急に暖かいとこるに移動したとき。
● 暖房を始めたばかりの部屋や、エアコンなどの冷風が直接あたるとこるに置いたとき。
● 夏期に、冷房のきいた部屋・車内などから急に温度・湿度の高い所に移動したとき。
● 湯気が立ち込めるなど、湿気の多い部屋に置いたとき。

廃棄について

■ 小型家電リサイクル法では、市町村及び認定事業者が使用済み小型家電の回収を行うことになっており、回収方法はお住まいの地域によりそれぞれ異なっています。
回収方法は、小型家電リサイクル回収ポータルサイトにてご確認いただけます。

免責事項について

■ 地震や雷などの自然災害、火災、第三者による行為、その他の事故、使用者の故意または過失、誤用、その他異常な条件下の使用によって生じた損害に関して、当社は一切の責任を負いません。

■ 本製品の使用または使用不能から生じる付随的な損害(事業利益の損害、事業の中断、視聴料金の損失など)に関して、当社は一切の責任を負いません。

■ 他の接続機器との組み合わせによる誤動作や動作不能誤動作などから生じた損害(接続したテレビや外部録画メディアなど故障、録画内容の変化・消失など)に関して、当社は一切の責任を負いません。

■ 故障や修理の時に本機へ記憶された利用者の登録情報やポイントなどの一部あるいは全てが変化、消失した場合の損害や不利益について、当社は一切の責任を負いません。

■ 取扱説明書や保証書の記載を守らないことによって生じた損害に関して、当社は一切の責任を負いません。

■ 一般家庭用以外(例えば、業務用など)にご使用された場合の故障及び損傷は保証の対象外となります。

■ ご購入日、ご購入店が不明、保証書の記載が修正されている場合は保証の対象外となります。

その他

■ 本取扱説明書に記載された商品の仕様、デザイン、その他の内容については、改良のため予告なく変更することがあります。

■ 本取扱説明書内容については万全を期して作成しておりますが、万が一ご不審な点や誤り、記載漏れなど、お気ぢきの点がございましたら,サービスセンターまでご連絡ください。

段ボール箱から本体を出す

1. 段ボール箱の上部（および下部）にある開封手順を参照してください。
2. 前述したように、テレビ画面に**つかまったり、圧力をかけたりしない**ように注意してください。
3. 段ボール箱に入っているすべての付属品をよくご確認ください。
4. ふたりで本体を持ち上げて、慎重に取り出してください。
（32v型以上のサイズの場合）

禁止事項

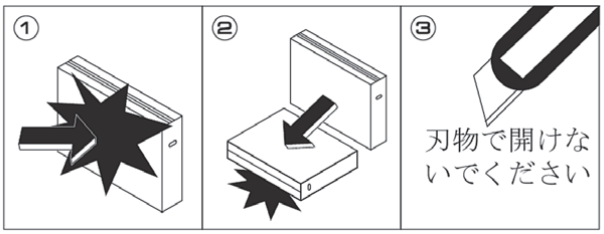

32v型以上のサイズの場合

開封注意

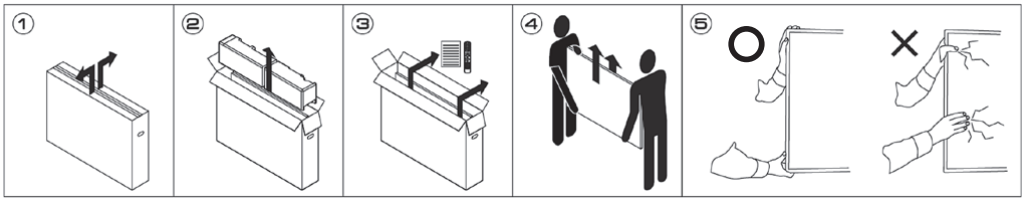

65v型以上のサイズの場合

開封注意

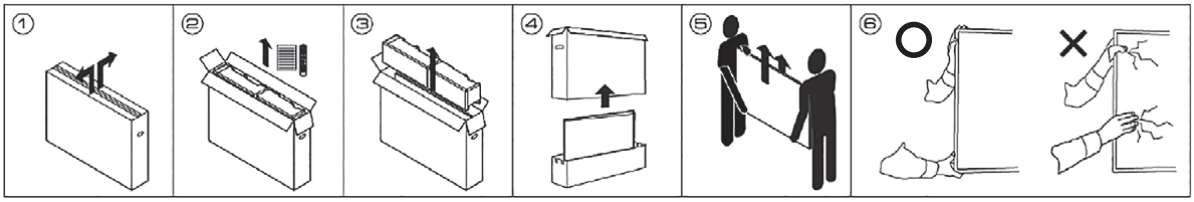

付 属 品

お買い上げいただいたときに同梱されている付属品は、下記の通りです。万一、不足しているものがありましたら、サービスセンターにご連絡ください。

外部接続用の一部のケーブル類、及びコード類は含まれていません。別途購入してください。

取扱説明書(本書)



保証書(見本)

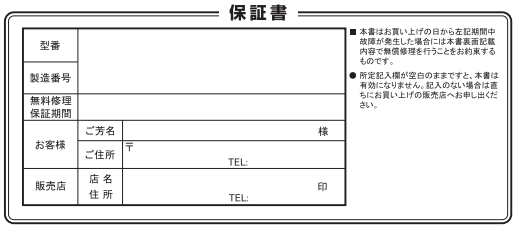

リモコン



単4形乾電池(2本)

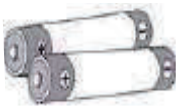

スタンド、ネジ

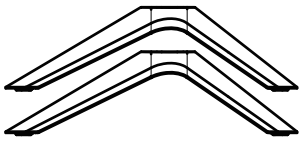

※ネジ必要数
43型・50型・55型・65型 4本
75型　6本

有機ELパネルについて

- 有機ELパネルは非常に精密度の高い技術で作られておりますが、画素かけや常時点灯する画素がありますので予め、ご了承ください。
- 有機ELパネルでは、一定時間同じ画面を表示し続けると、残像（焼付け）が発生する場合がございますので、ご注意ください。

各部の名称と機能　1

正　面

※ 製品に対応したイメージ画像にてご確認ください。

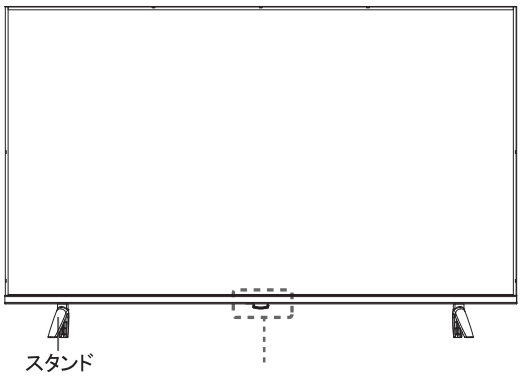

43型

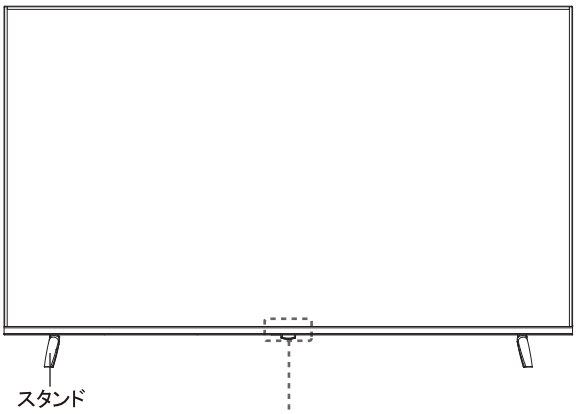

50型

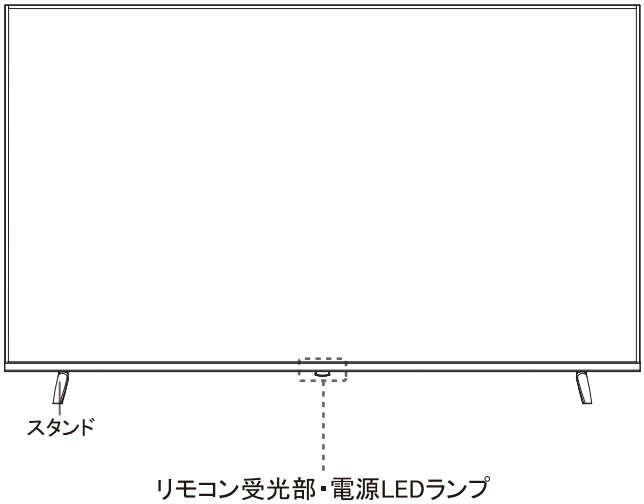

55型

各部の名称と機能 2

※ 製品に対応したイメージ画像にてご確認ください。

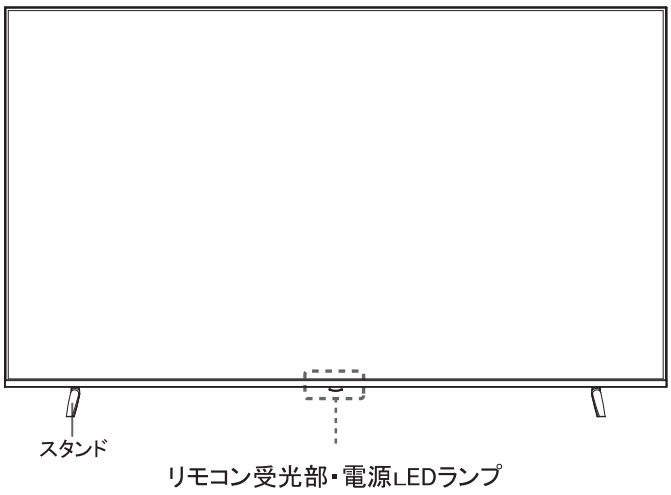

65型

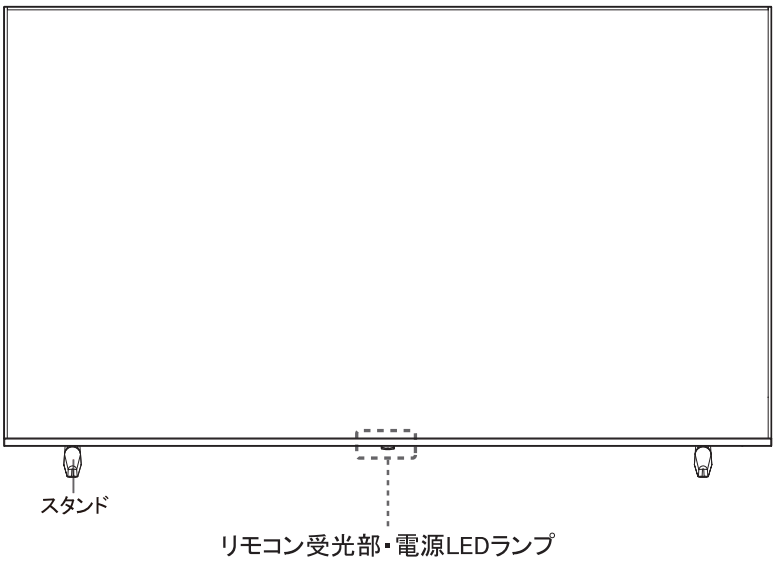

75型

本体ボタン

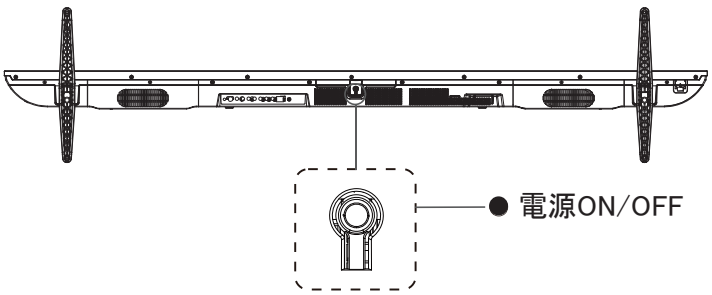

43型・50型・55型・65型・75型

各部の名称と機能　3

左側面

※ 製品に対応したイメージ画像にてご確認ください。

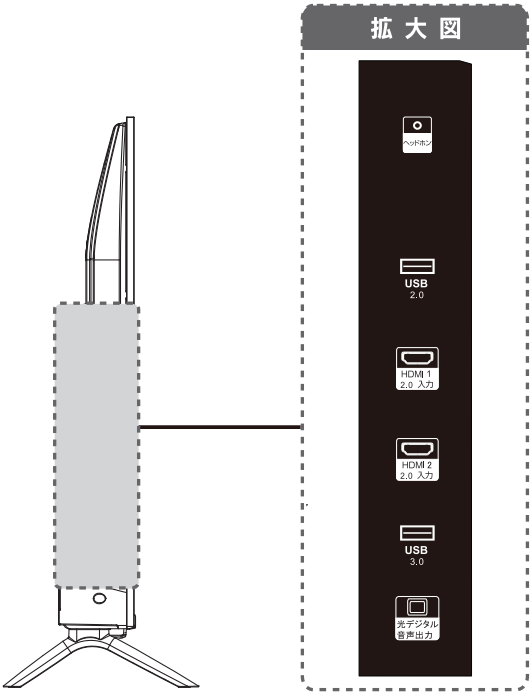

43型

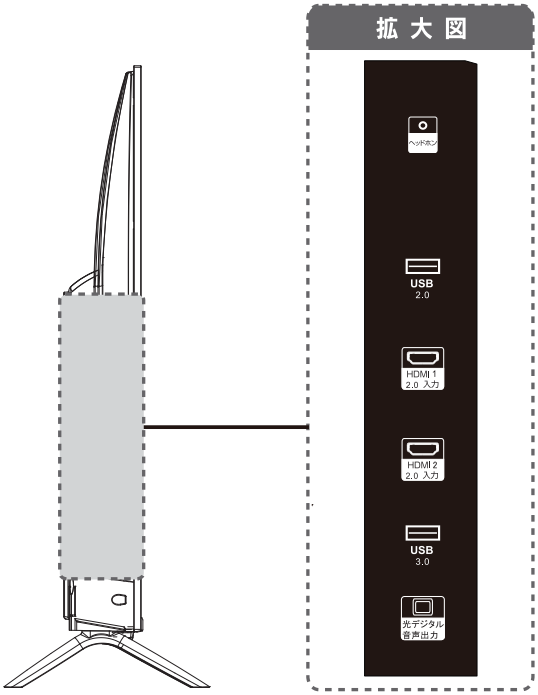

50型

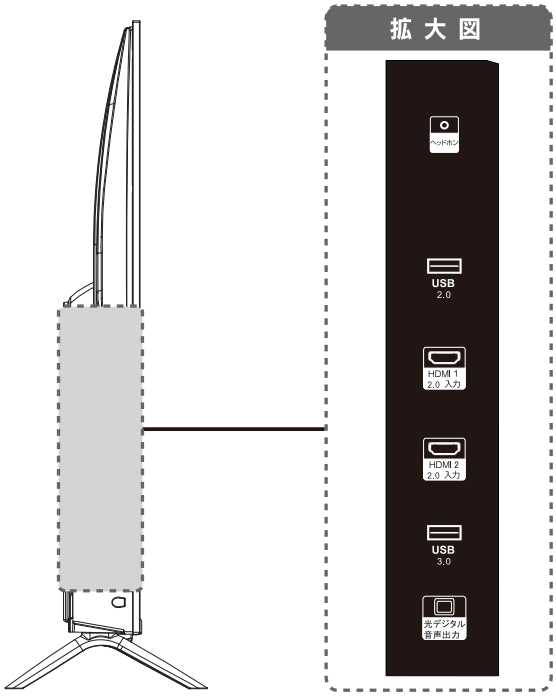

55型

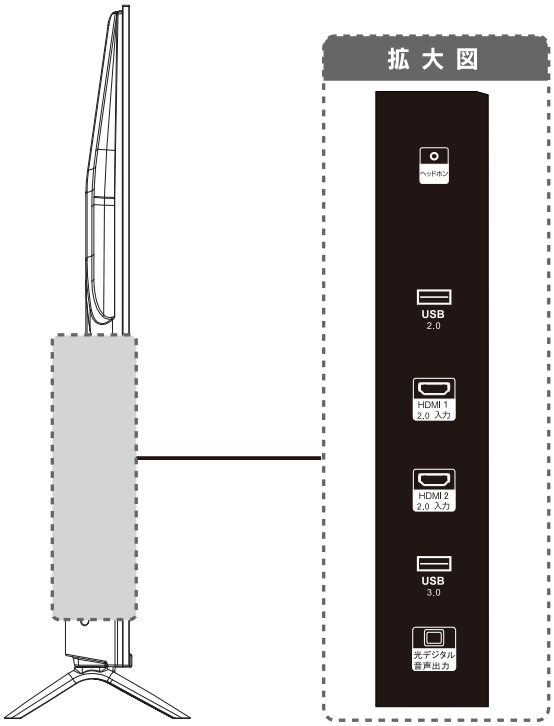

65型

各部の名称と機能　4

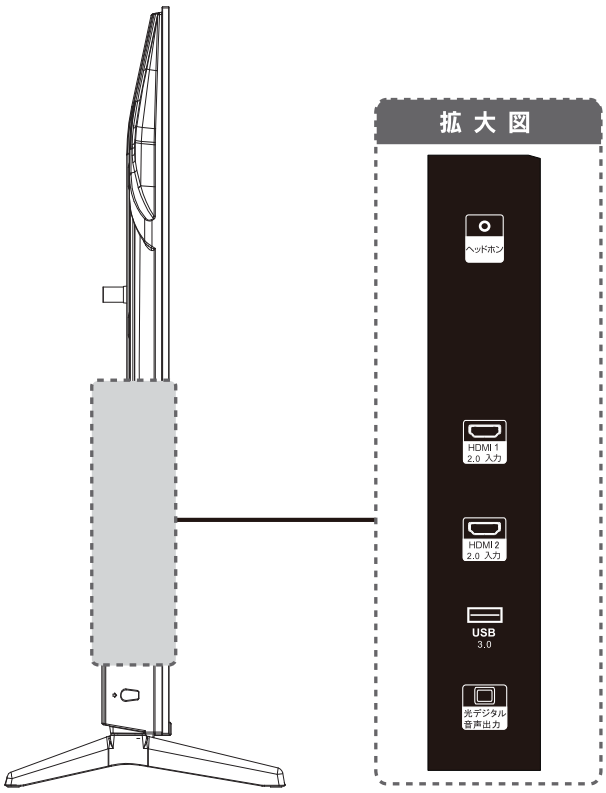

75型

下部端子・背面

※ 製品に対応したイメージ画像にてご確認ください。

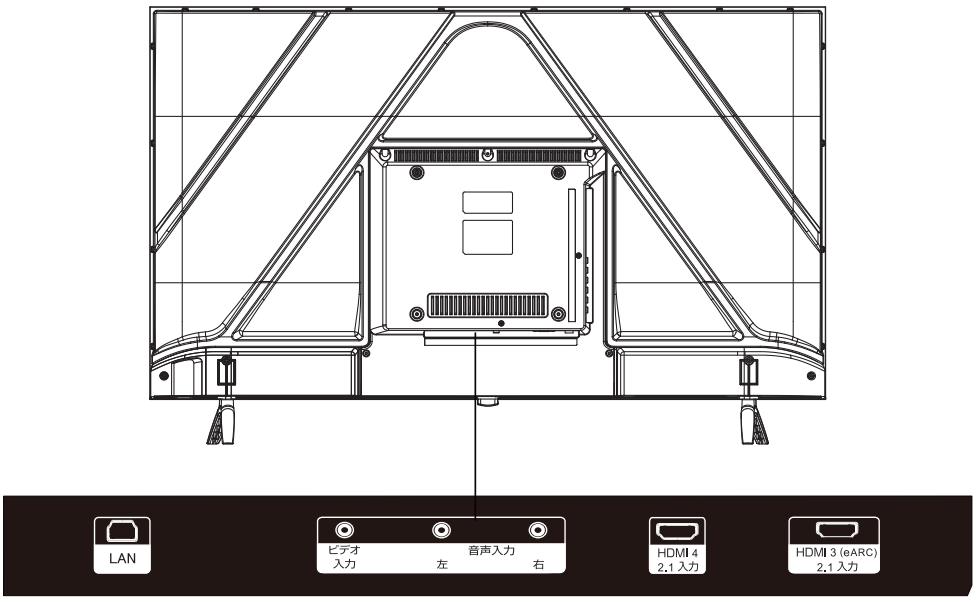

43型

各部の名称と機能 5

下 部 端 子・背面

※ 製品に対応したイメージ画像にてご確認ください。

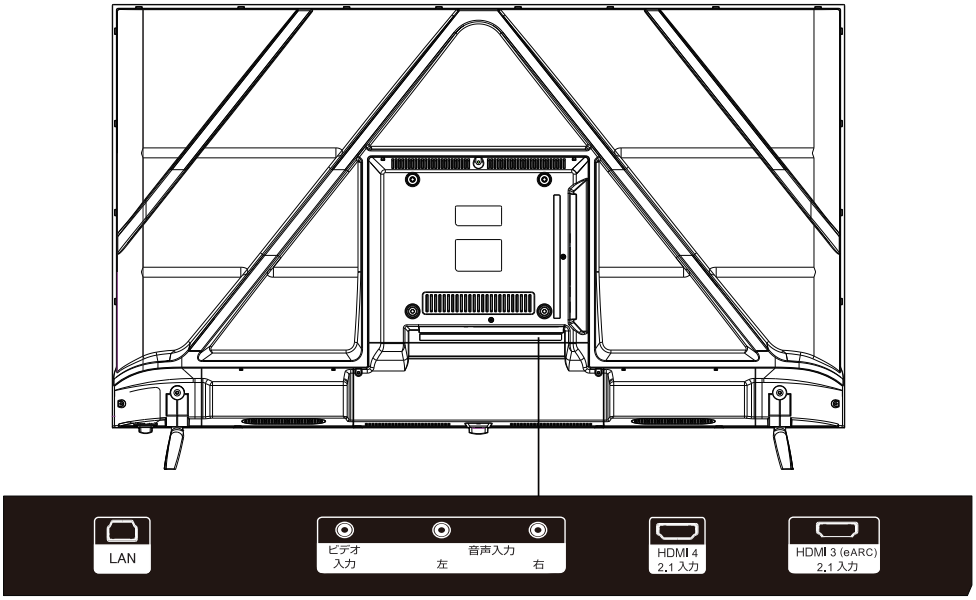

50型

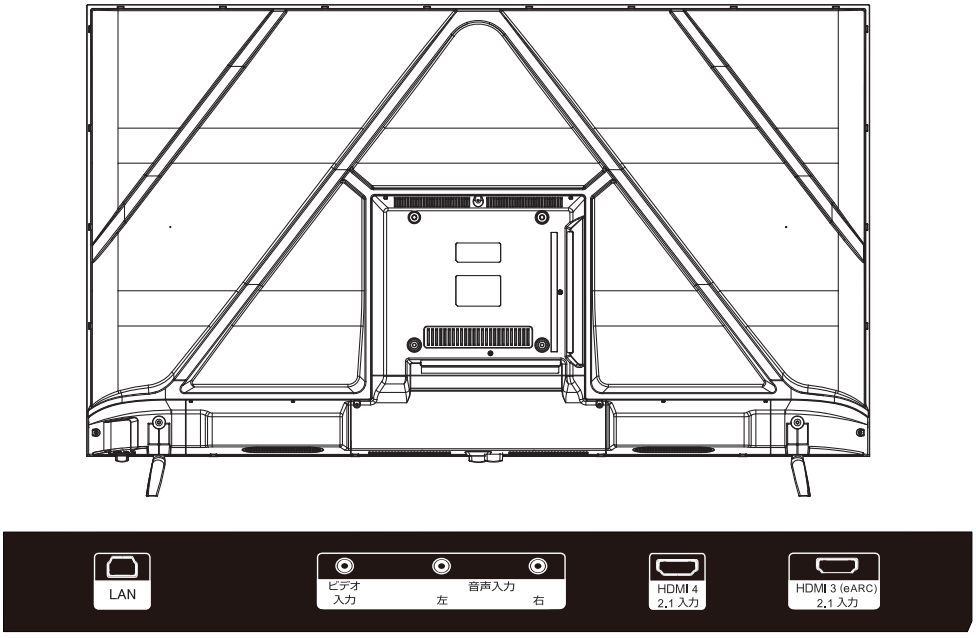

55型

各部の名称と機能 6

下 部 端 子・背面

※ 製品に対応したイメージ画像にてご確認ください。

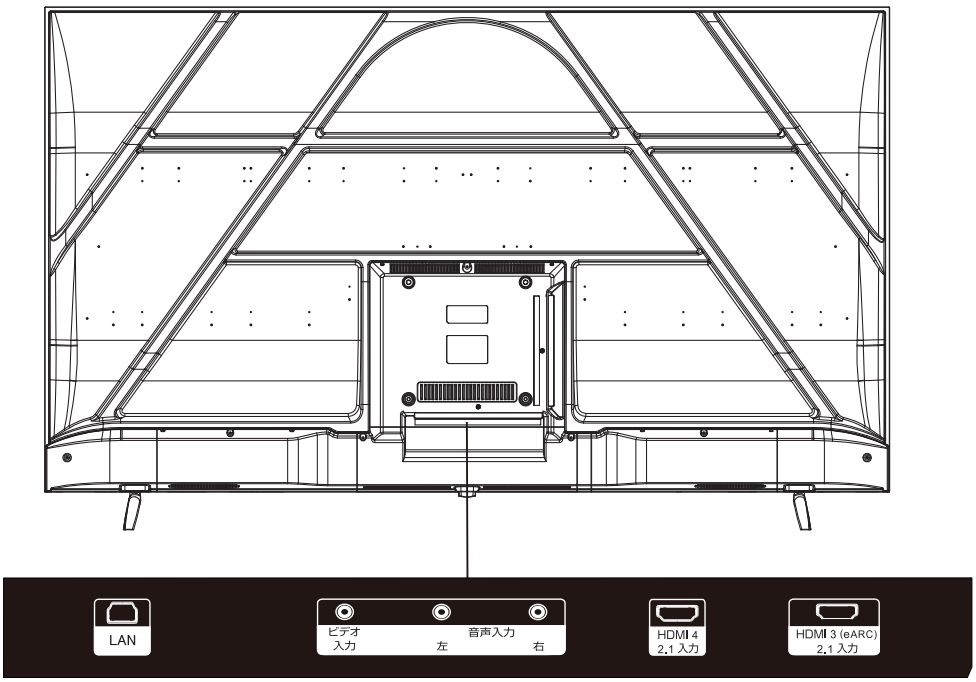

65型

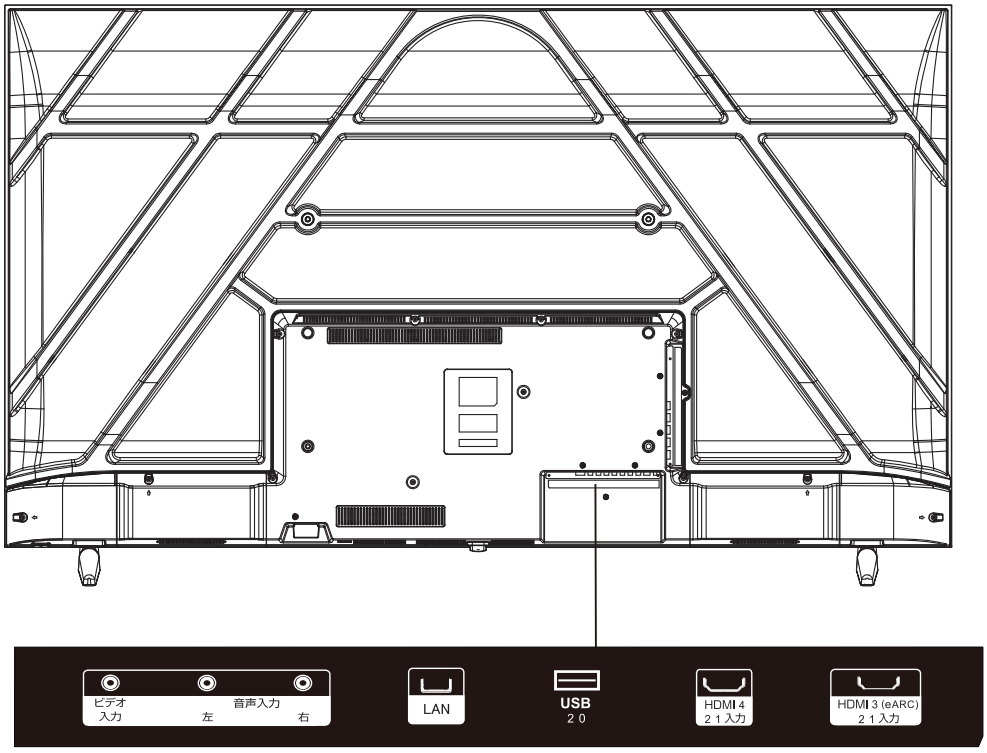

75型

スタンドの取り付け

パネルは慎重に取り扱ってください。
液晶面を指などで強く押してしまうと、パネルが損傷する恐れがございます。
十分注意して作業してください。

1 梱包箱から本体と付属品を取り出す

ご注意
- 箱から取り出すときは、２人以上でおこなってください。
- 絶対に液晶パネル部分を持たないでください。液晶パネル割れや故障の原因になります。

2 本体を図のように置く

本体を取り出し、きれいなやわらかい布などを敷いた平らな台の上に、本体液晶パネル面を上にして置きます。

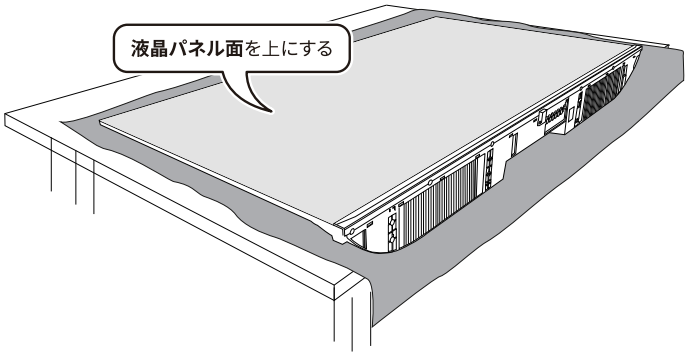

3 スタンドの向き・左右に注意しながら本体にスタンドを取り付ける

本体底面にあるネジ穴にスタンドを合わせ、スタンド取付ネジは機種別構成（各２本、３本）でしっかりと固定します。

※ 本体とスタンドの「L」「R」を合わせてください。

※ ネジを締め付けるドライバーは付属しておりません。市販のプラス（＋）ドライバーをお使いください。

ご注意
- スタンドの取付方向を間違えると本機が転倒するおそれがあります。間違いのないよう十分確認してください。

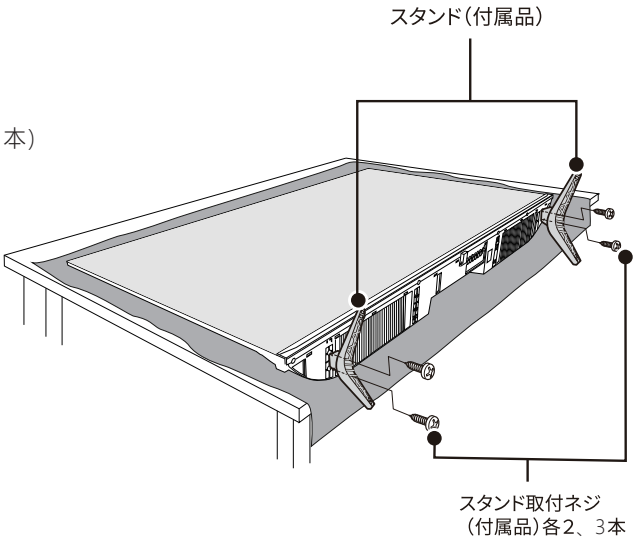

4 取り付け確認をする

本体を起こし、平らな場所に置きます。
本体を軽くゆすってみて、ゆるみやゆがみ、ガタツキなどがないか確認してください。
また、スタンドの前後・左右に間違いがないか、再度確認してください。

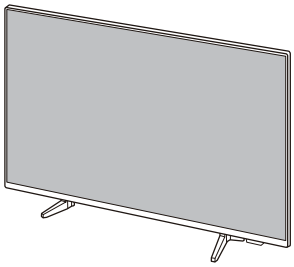

各部の名称-リモコン



マイクLED
Googleアシスタント用のマイクです。
LEDが緑のときに音声入力ができます。

入力切換
外部機器入力の切り換えをします。

Googleアカウント
Googleアカウントの設定を開きます。

Googleアシスタント
音声入力ボタンです。
LEDが緑のときに音声入力ができます。

戻る
前の画面に切り換えます。

ホーム
トップメニュー画面を表示します。

画像
画像の設定を開きます。

音量
音量の調整に使用します。

NETFLIX
NETFLIXを開きます。

YouTube
YouTubeを開きます。

Disney+
Disney+を開きます。

prime video
prime videoを開きます。

電源
電源をオン/オフにします。
長押しすると、「電源を切る」「再起動」の選択ができます。

設定
設定メニュー画面を表示します

決定
選択した項目を決定します。

方向ボタン
カーソルを動かしたり項目を選択します。

LiveTV
Google play moviesを開きます。

音声
音の設定を開きます。

字幕
字幕を開くまたは閉じます。
※一部のサービスでは使用できません。

早戻し/早送り
再生中のデータの早戻し/早送りをします。

消音
一時的に音を消します。もう一度ボタンを押すと解除されます。

リモコンの使い方

リモコンに乾電池を入れる

1. リモコン背面の電池カバーを
上にスライドさせて取り外します。

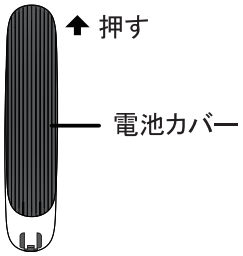

2. ＋－の表示通りに単4形乾電池を
入れます。

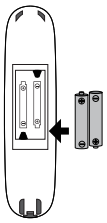

3. 電池カバーを元に戻します。

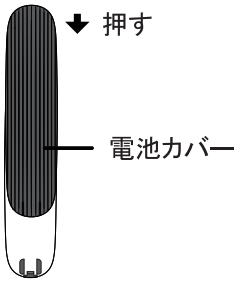

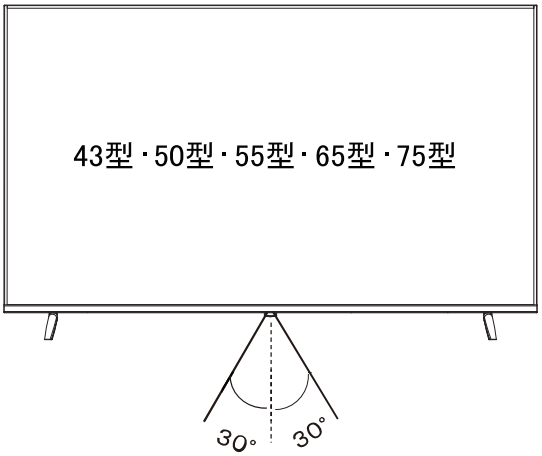



リモコン受光部から
距離　8m以内
角度　左右30°以内

リモコンの取扱い方

●リモコンは本体受光部分に向けて操作してください。

●水にぬらしたり、温度の高いところに置かないでください。
分解しないでください。

●リモコンの送信部には衝撃を与えないでください。

正しく動作させるために

次のような場合、リモコンが誤操作したり、動かない場合があります。

●本体とリモコンの間に、障害物があるとき。

●リモコン受光部に直射日光等の強い光があたったとき。

●電池容量切れ。

※乾電池電極部と、リモコン電極端子が接触不良している場合があります。電池を入れなおしてください。

乾電池の取扱い注意

●電池の液がもれたときには、絶対に素手で触らないでください。

●極性表示＋－を間違えないでください。

●単4乾電池を使用してください。（市販品）

●充電・加熱・分解・ショートしたり、火や水の中に投入しないでください。

●古い乾電池を混ぜて使わないでください。

●長時間使わないときは、乾電池を取り出してください。

使用前の準備

初期設定

● 本製品はテレビ視聴用のチューナーはありませんので、アンテナなどの設定は必要ありません。

1 プラグをコンセントに接続します。

⚠注意

本製品は日本国内でのみ使用できます。交流100V以外の電圧では使用しないようお願いいたします。

2 本体の「電源」ボタンまたはリモコンの「電源」ボタンを押して電源をオンにします。

3 リモコンと本製品のペアリング

初回セットアップのときは画面に表示される方法に従ってリモコンと製品のペアリングをします。
「戻る」ボタンと「ホーム」ボタンを同時に3秒以上長押しします。
※本機とリモコンは1メートル以内で操作してください。

⚠注意

「スキップ」を選択すると音声検索などの一部機能が使用できなくなります。

4 画面に言語設定が表示されます。

カーソルを「日本語」に合わせて「決定」ボタンを押します。
※この取扱説明書は日本語での設定の説明をします。

下記の画面になりましたらテレビ設定の説明が表示されます。
「Google TVの設定」では、Googleアカウントでログインして、お気に入りのアプリ、パーソナライズされたおすすめ、Googleアシスタントを利用できます。
「ベーシックテレビの設定」では、テレビの基本的な機能のみを利用できます。





Google TVの設定画面

ネットワークの設定

5 ネットワークの接続

本製品はWi-Fi接続と有線LANで接続が出来ます。

● 有線LAN の接続

1. 本体の「有線LAN」端子にLANケーブルを接続します。
   ※P7参照
2. 右図の画面で「次へ」を選択します。

※Wi-Fi接続を使用する場合は、「ネットワークを変更」を選択します。



● Wi-Fiの接続

1. 右図の画面でご自宅のSSIDが表示されますので使用するSSIDを選択します。
2. 右図の画面になりましたらパスワード（暗号化キー）の入力を画面下のキーボードを使用して入力します。カーソルをリモコンの「方向ボタン」と「決定」ボタンで選択し、入力が終わったら ⇥ までカーソルを移動して「決定」ボタンを押します。



■ お手持ちのUSB接続キーボードとUSBマウスを本体左側面のUSB端子に接続すると外付けキーボード、マウスで入力、操作ができます。
※アルファベットは大文字と小文字で区別されます。
Windowsキーボード使用の場合「@」マークは「SHIFT」+「2」で入力できます。

● SSIDとパスワード（暗号化キー）の調べ方

一般的にはご家庭にある無線ルーターの側面または底面に記載されています。右図をご参考ください。

SSID/ 暗号化キーの記載例

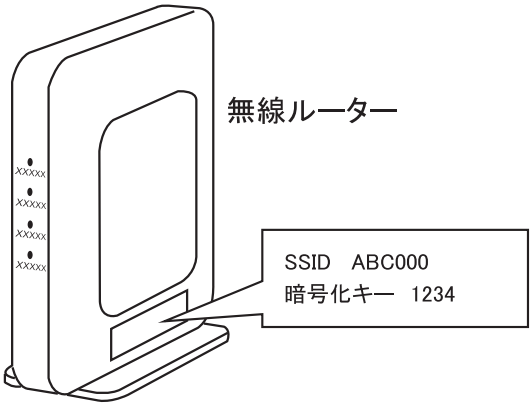

使用前の準備

Googleアカウント

【重要】Google TV の取り扱い説明については、OTAにより不定期にアップグレードされます。取扱説明書と本機プロジェクターに表示されるガイドと異なる場合は、プロジェクターガイドを優先してください。

6 Googleアカウントの設定

【お願い】Googleアカウントは事前に取得（登録）をお願いします。
※以下の表記は一般的な操作を抜粋したものです。

1. 取得したGoogleアカウントのメールアドレスを入力して「次へ」を選択します。
※一般的に「gmail」を使用します。
※この画面でアカウントを作成することもできます。
■ 詳しくは https://support.google.com/ をご覧ください。



2. Googleアカウントで取得したときのパスワードを入力して「次へ」を選択します。



3. Google利用規約をお読みいただき「同意する」を選択します。



4. Googleサービスで「位置情報の使用」「Androidの改善にご協力ください」のチェックボックスでオン・オフを選択します。



5. Google アシスタントでは「次へ」を選択します。

6. 複数のアプリの検索結果をまとめて表示で、「許可する」「許可しない」のいずれかを選択します。

7. 動画配信サービスの選択でインストールするアプリを選択し、「確認」を押します。

7 スマートテレビの設定

1. 「国」の選択で「日本」を選択します。
※ここでは日本向けの説明になります。



2. 設定が終わると、ホーム画面が表示されます。

スマートテレビを見る

ホーム画面

【重要】Google TV の取り扱い説明については、OTAにより不定期にアップグレードされます。取扱説明書と本機プロジェクターに表示されるガイドと異なる場合は、プロジェクターガイドを優先してください。

1 ホーム画面

1. スマートテレビの設定が終わりましたら「ホーム」ボタンを押してホーム画面にします。

2. アイコンの説明は以下の通りです。



① ホーム
ホーム画面メニュー。

② アプリ
アプリの検索や、スマートテレビにインストールされているアプリ、おすすめのアプリが表示されます。

※アプリは、「決定」ボタンを長押しして「移動」「開く」「詳細を表示」を選択できます。

③ ライブラリ
テレビやスマートフォンなどで購入、レンタル、見たいものリストに追加したコンテンツが表示されます。

④ 検索・Googleアシスタント(音声入力)
音声入力はリモコンの ボタンを押してLEDが緑に変わったらボタンを離してリモコンのマイクに向かって話してください。

※GoogleアシスタントをONにしている場合は、
を選択しなくても音声入力は有効です。

⑤ 各種設定
各種設定の画面が表示されます。

【重要】Google TV の取り扱い説明については、OTAにより不定期にアップグレードされます。取扱説明書と本機プロジェクターに表示されるガイドと異なる場合は、プロジェクターガイドを優先してください。

2 各種設定

■ G）各種設定の説明は以下の通りです。



スクリーンセーバー

① アカウントを追加
ログイン中のアカウントが表示されます。
アカウントの追加ができます。
② 入力切換
「AV 」「HDMI1 」「HDMI2」「HDMI3」「HDMI4」
の入力を切り替えますの入力を切り替えます。
③ 現在時刻
現在時刻を表示します。
④ 画像
画像設定を表示します。
⑤ 音
音声設定を表示します。
⑥ Wi-Fi
Wi-Fi 設定を表示します。
⑦ ユーザー補助
ユーザー補助設定を表示します。
⑧ Bluetooth
Bluetooth設定を表示します。

設定

① Goole TV の設定
Goole TV を設定します。
② チャンネルと入力
チャンネルと入力を設定します。
③ ディスプレイと音
画像、画面、音、音声出力の設定。

1)画像

ピクチャーモード：「標準」「動的」「映画」「エコ」「優しい」「鮮やか」「スポーツ」「ゲーム」「ユーザー」から選択します。

※「ユーザー」はシャープネス(0~100)、輝度(0~100)、彩度(0~100)、色相(0~100)、コントラスト(0~100)、ガンマ(-3~3)の設定ができます。

WCG(広色域)：「標準」「WCG」「自動」から選択します。バックライト：0~100 で設定ができます。

高度な設定：色温度(標準／暖色 2／暖色 1／冷色 1／冷色 2)、ダイナミックコントラスト(ON/OFF)、HDMI PC/AV モード(Video／PC／自動)、オーバースキャン(ON/OFF)、ノイズリダクション(オフ／低／中／高／自動)、画像リセット(画像設定を初期設定に戻します)。

自動低遅延モード(ALLM)：HDMI 経由で入力されたコンテンツに応じて、低遅延モードと高画質モードを自動的に切り替える機能です。ON/OFF の設定ができます。

動き推定と動き補償(MEMC)：フレーム補間機能の設定ができます。(オフ／低／中／高)

2)画面

アスペクト比の設定を確認できます。

3)音

サウンドモード:「標準」「シネマ」「音楽」「ニュース」「ユーザー」から選択します。
ドルビーオーディオ処理: ON/OFF の設定ができます。
サラウンドモード:「ピュアサウンド」「サラウンド」「サラウンド効果調整」の設定ができます。
音のみ: 10 秒後にテレビ画面がオフになります。リモコンのボタン(いずれか)を押すと画面が表示されます。
高度な設定: 音声の高度な設定ができます。「DAC-4 対話エンハンサー(ON/OFF)」、残高」、「サウンドリセット」。

4)音声出力

出力デバイス: 音声の出力デバイスをテレビスピーカー(本製品のスピーカー出力)、SPDIF/Optical
(光デジタル音声出力)、HDMI-ARC から選択します。オーディオ出力タイプ音声の出力形式を設定します。
デジタル出力の遅延(ms): デジタル出力の遅延を設定します。
デジタル出力の音量: デジタル出力の音量を設定します。
eARC: eARC の ON/OFF を設定します。

④ ネットワークとインターネット

Wi-Fi、イーサネットの設定変更、プロキシ設定、固定 IP 設定ができます。

⑤ アカウントとプロフィール

現在のGoogleアカウントを表示、アカウントの変更・追加・管理ができます。

⑥ プライバシー

プライバシーに関する設定ができます。

⑦ アプリ

アプリの管理ができます。

⑧ システム

1)デバイス情報

システムアップデート: ソフトウェアのアップデートをします。
デバイス名: 本製品のデバイス名を表示・変更します。
リセット: 本製品の初期化をします。
ステータス: デバイス情報を表示します。
法的情報: 規約やライセンス情報を表示します。
モデル: 本製品のモデル名です。
AndroidTVのOSバージョン: 本製品のバージョンです。
AndroidTVのOSセキュリティパッチレベル: 安全性を向上するためのパッチの更新日です。
カーネルバージョン: AndroidOS のコアバージョンです。
AndroidTVのOS ビルド: ビルドの更新情報と更新日です。
Netflix ESN: Netflix の端末番号です。

2)日付と時刻

日付と時刻の自動設定: 通常は「ネットワークから提供された時刻を使用する」を選択し
てください。「OFF」にすると自由に設定ができます。
日付の設定: 「日付と時刻の自動設定」で「 OFF」にすると設定ができます。
時刻の設定: 「日付と時刻の自動設定」で「 OFF」にすると設定ができます。
タイムゾーンの設定: 通常は「日本標準時」を選択してください。
24時間表示の使用: 24時間表示または12時間表示の選択です。

3)言語
本製品の言語設定をします。

4)キーボード
キーボードの設定です。初期設定は「Gboard」です。

5)ストレージ
共有ストレージの情報を表示します。

6)背景モード
背景モードを設定します。

7)電源と節電設定
電源オン時の画面： テレビの画面がオンになった時の動作を設定します。
電源と節電設定： 自動的に電源をOFFにするまでの時間を設定します。

8)システム音
システム音のON/OFFを設定します。

9)テレビ
設定： プライバシー通知とBluetoothスピーカモードのON/OFFを設定します。
ソフトウェアの更新： ソフトウェアの更新設定を表示します。
デモモード： デモモードを設定します。

10)再起動
本製品を再起動します。

⑨ アクセシビリティ

TalkBack: TalkBack を設定します。
テスト読み上げ： テスト読み上げを設定します。
ユーザー補助のショートカット： ユーザー補助のショートカットを設定します。
スイッチアクセス： スイッチアクセスを設定します。
字幕： 字幕を設定します。
高コントラスト テキスト： 高コントラスト テキストのON/OFFを設定します。

⑩ リモコンとアクセサリ
Bluetooth（ブルートゥース）デバイスをペアリングできます。

1)[Bluetooth」設定をONにして、「アクセサリのペア設定」を選択します。
※2回目からは自動でアクセサリ(Bluetooth機器)の検索がはじまります。

2)接続したいデバイスをペア設定モードにして本製品の近くに設置してください。
※キーボード、マウス、スピーカーなど。

⚠注意

すべてのBluetooth機器の接続を保証するものではございません。

3)接続機器が見つかると右側画面に接続機器名が表示されます。

4)接続機器名が表示されたら「戻る」ボタンを押します。

⑪ ヘルプとフィードバック
フィードバックの送信ができます。

3 メディアプレーヤーの再生

■ 本製品はUSBメモリ内のテキストファイル、動画、写真、音楽が再生できます。
※一部サポートされていないファイルがあります。
すべての再生を保証するものではありません。あらかじめご了承ください。

① 本体のUSB端子にUSBメモリを接続します。
② 「アプリ」→「メディアプレーヤー」のアプリを開きます。
③ 接続したUSBメモリのフォルダを選択すると、画面上にフォルダ
またはファイル名が表示されますので、選択して「決定」ボタンを
押してください。再生が始まります。

● 本機で再生できるUSBメモリーは下記の通りです。
対応フオーマツト: FAT32
容量: 128GBまで

外部入力の再生

■ 本製品は外部入力機器から再生できます。

① リモコンの「入力切換」ボタンを押して接続されている端子名を選択します。
GoogleTV Home: ホーム画面です。
AV: 赤·白·黄端子のAV接続機器です。
·HDMI1: HDMI接続機器です。(HDMI2.0)
·HDMI2: HDMI接続機器です。(HDMI2.0)
·HDMI3: HDMI接続機器です。(HDMI2.1、eARC対応)
·HDMI4: HDMI接続機器です。(HDMI2.1)
② 基本操作は接続機器にしたがってください。

トラブルシューティング（よくあるご質問）

トラブル	対応策
● 画面上の赤や青、緑の点（輝点）が消えなかったり、黒い点がある	・有機ELパネルは非常に精密な技術で作られており、99.99%以上の有効画素がありますが、ごくわずかの画素欠けや常時点灯する画素がある場合があります。
● 電源が入らない	・電源コードがテレビとコンセントに正しく接続されていることを確認します。 ・本体の主電源がオンになっているかどうかを確認します。
● 電源LEDが青色に点灯しているが、画面に画像が表示されない	・テレビと接続機器の電源が入っているかどうかを確認します。 ・信号ケーブルがテレビと接続機器に正しく接続されていることを確認します。 ・信号ケーブルのピンが曲がっていないか、断線していないかどうかを確認します。 ・接続機器を他のテレビと接続して、正しく動作することを確認します。 ・接続機器の出力設定が正しいかどうかを確認します。
● 画面が明るすぎたり、暗すぎたりする	・デバイス設定で明るさとコントラストの設定を調整します。
● オーディオ出力端子に接続しても音声が聞こえない	・音量が最小になっていないかどうかを確認します。 ・ヘッドフォン等を別の機器と接続して、音声が聞こえるかどうかを確認します。
● 画面の画像の色に異常がある	・信号ケーブルのピンが曲がっていないか、断線していないかどうかを確認します。 ・デバイス設定でリセットを実行します。 ・デバイス設定で色設定を調整します。
● 映像の位置が片寄っている 映像のサイズが合わない	・接続機器の出力解像度が正しいかどうかを確認します。
● 映像が不鮮明	・パソコンのディスプレイ解像度を、テレビの推奨される画面の解像度と同じモードに設定してください。 ・接続機器の出力解像度が正しいかどうかを確認します。 ・信号ケーブルのピンが曲がっていないか、断線していないかどうかを確認します。

お願い

本製品のOSはandroidです。
ホーム内の操作、アプリケーションなどの不明点は以下のGoogleヘルプを参照ください。

https://support.google.com/android/?hl=ja#topic=7313011

検索　android　ヘルプ

android ヘルプ

壁掛けでのご使用

※壁掛けでのご使用の場合は、スタンドを外して
壁掛け金具に取り付けてください。

43V型

壁掛け金具取り付け用ネジ穴

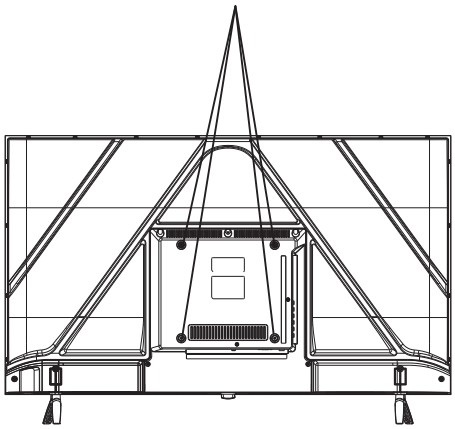

※取り付ける壁の強度に、ご注意ください。

●ネジ穴寸法は 200mm × 200mm です。
●国際標準規格VESA規格に準拠しています。
●ネジM6×8(4枚別売)

50V型

壁掛け金具取り付け用ネジ穴

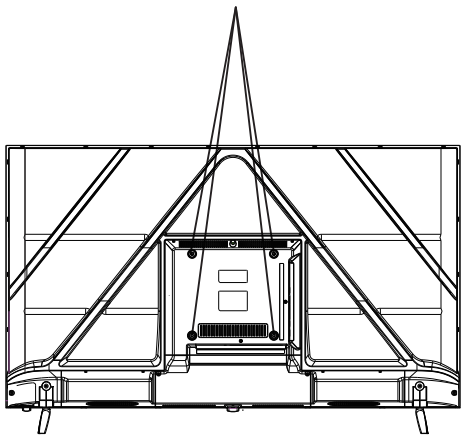

※取り付ける壁の強度に、ご注意ください。

●ネジ穴寸法は 200mm × 200mm です。
●国際標準規格VESA規格に準拠しています。
●ネジM6×8(4枚別売)

55V型

壁掛け金具取り付け用ネジ穴

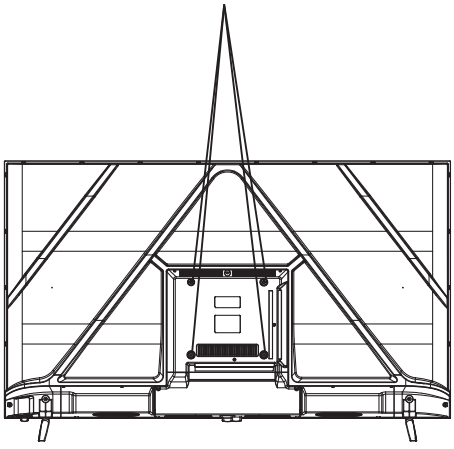

※取り付ける壁の強度に、ご注意ください。

●ネジ穴寸法は 200mm × 200mm です。
●国際標準規格VESA規格に準拠しています。
●ネジM6×8(4枚別売)

65V型

壁掛け金具取り付け用ネジ穴

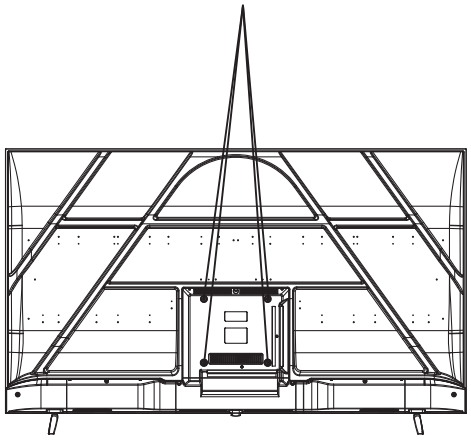

※取り付ける壁の強度に、ご注意ください。

●ネジ穴寸法は 200mm × 200mm です。
●国際標準規格VESA規格に準拠しています。
●ネジM6×8(4枚別売)

※壁掛け金具、ネジは別売りになっております。お客様ご自身でお求め下さい。

壁掛けでのご使用

※壁掛けでのご使用の場合は、スタンドを外して
壁掛け金具に取り付けてください。

75V型

壁掛け金具取り付け用ネジ穴

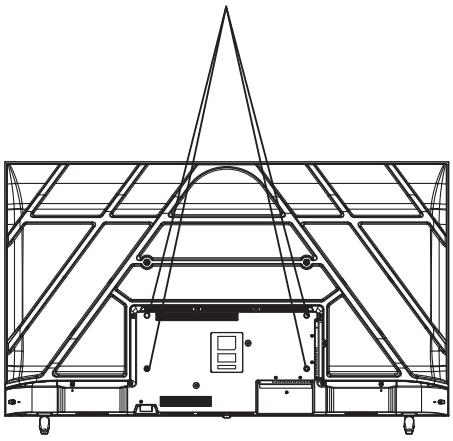

※取り付ける壁の強度に、ご注意ください。

!	●ネジ穴寸法は600mm×400mmです。 ●国際標準規格VESA規格に準拠しています。 ●ネジM8×8(4枚別売)

※壁掛け金具、ネジは別売りになっております。お客様ご自身でお求め下さい。

製品仕様

映像	液晶サイズ		43V型	50V型
	アスペクト比		16:9	16:9
	LEDバックライト		DLED	DLED
	画素数（水平 x 垂直）		3840 × 2160	3840 × 2160
	画素ピッチ(mm x mm)		約0.245(H)x 0.245(V)	約0.285375(H)x 0.285375(V)
	応答速度 (ms)		8ms	8ms
	表示色		16.7M色	16.7M色
	最大輝度 (cd/m^2)		220	220
	視野角		178° x 178°	178° x 178°
システム	オペレーティングシステム 機能		○ (Android™ 11)	○ (Android™ 11)
			メモリー2G/16G	メモリー2G/16G
			Googleアシスタント	Googleアシスタント
	Wi-Fi 内蔵		○	○
	VOD 機能 (YouTube/NETFLIX 等)		○	○
	Bluetooth 搭載		○ (Ver5.0)	○ (Ver5.0)
	MultiMedia Player		写真／音楽／動画	写真／音楽／動画
	オフタイマー		○	○
端子部分	HDMI端子	端子数	4 (HDMI2.0 *2, HDMI2.1 *2)	4 (HDMI2.0 *2, HDMI2.1 *2)
		eARC対応	○ (HDMI3 のみ)	○ (HDMI3 のみ)
		CEC対応	○	○
		HDR対応	○	○
	USB端子		2 (Ver2.0*1, Ver3.0*1)	2 (Ver2.0*1, Ver3.0*1)
	AV入力		1	1
	LAN 端子		1	1
	ヘッドフォン端子		1	1
	光デジタル音声出力		○	○
音声	スピーカー		20W (10W+10W)	20W (10W+10W)
使用電源			AC100V-240V 50/ 60Hz	AC100V-240V 50/ 60Hz
消費電力			約75W(待機時消費電力<0.5W)	約108W (待機時消費電力<0.5W)
年間消費電力量			約89kWh/ 年	約118kWh/ 年
外形寸法	スタンドなし		幅:954.9mm 高さ:554.7mm 奥行:83.3mm	幅:1111 mm 高さ:641 mm 奥行:90 mm
	スタンド含む		幅:954.9mm 高さ:617.5 mm 奥行:211mm	幅:1111 mm 高さ:705 mm 奥行:233mm
重量	スタンド含む		約 6.50 kg	約 7.70 kg
	梱包総重量		約 8.70 kg	約 10.40 kg
壁掛け寸法	VESA規格		200mm × 200mm	200mm × 200mm

※ 製品改善の為、予告なく仕様・機能等変更する場合があります。予めご了承ください。

製品仕様

映像	液晶サイズ		55V型	65V型
	アスペクト比		16:9	16:9
	LEDバックライト		DLED	DLED
	画素数（水平 x 垂直）		3840 × 2160	3840 × 2160
	画素ピッチ(mm x mm)		約0.315 (H)x 0.315(V)	約0.372(H) x0.372(V)
	応答速度 (ms)		8ms	8ms
	表示色		16.7M色	16.7M色
	最大輝度 (cd/m^2)		220	220
	視野角		178° x 178°	178° x 178°
システム	オペレーティングシステム 機能		○ （Android™ 11）	○ （Android™ 11）
			メモリー2G/16G	メモリー2G/16G
			Googleアシスタント	Googleアシスタント
	Wi-Fi 内蔵		○	○
	VOD 機能 (YouTube/NETFLIX 等)		○	○
	Bluetooth 搭載		○ （Ver5.0）	○ （Ver5.0）
	MultiMedia Player		写真／音楽／動画	写真／音楽／動画
	オフタイマー		○	○
端子部分	HDMI端子	端子数	4 (HDMI2.0 *2, HDMI2.1 *2)	4 (HDMI2.0 *2, HDMI2.1 *2)
		eARC対応	○ (HDMI3 のみ)	○ (HDMI3 のみ)
		CEC対応	○	○
		HDR対応	○	○
	USB端子		2 (Ver2.0*1, Ver3.0*1)	2 (Ver2.0*1, Ver3.0*1)
	AV入力		1	1
	LAN 端子		1	1
	ヘッドフォン端子		1	1
	光デジタル音声出力		○	○
音声	スピーカー		20W (10W+10W)	20W (10W+10W)
使用電源			AC100V-240V 50/ 60Hz	AC100V-240V 50/ 60Hz
消費電力			約125W (待機時消費電力<0.5W)	約138W (待機時消費電力<0.5W)
年間消費電力量			約146kWh/ 年	約162kWh/ 年
外形寸法	スタンドなし		幅:1226 mm 高さ:708 mm 奥行:90 mm	幅:1445 mm 高さ:830 mm 奥行:93 mm
	スタンド含む		幅:1226 mm 高さ:767 mm 奥行:248mm	幅:1445 mm 高さ:894 mm 奥行:248 mm
重量	スタンド含む		約 9.10 kg	約 12.50 kg
	梱包総重量		約 12.6 kg	約 19.00 kg
壁掛け寸法	VESA規格		200mm × 200mm	200mm × 200mm

※ 製品改善の為、予告なく仕様・機能等変更する場合があります。予めご了承ください。

製品仕様

映像	液晶サイズ		75V型
	アスペクト比		16:9
	LEDバックライト		DLED
	画素数（水平 x 垂直）		3840 × 2160
	画素ピッチ(mm x mm)		約0.42975（H）x0.42975（V）
	応答速度 (ms)		8ms
	表示色		16.7M色
	最大輝度 (cd/m^2)		220
	視野角		178° x 178°
システム	オペレーティングシステム 機能		○ （Android™ 11）
			メモリー2G/16G
			Googleアシスタント
	Wi-Fi 内蔵		○
	VOD 機能 (YouTube/NETFLIX 等)		○
	Bluetooth 搭載		○ （Ver5.0）
	MultiMedia Player		写真／音楽／動画
	オフタイマー		○
端子部分	HDMI端子	端子数	4（HDMI2.0 *2, HDMI2.1 *2）
		eARC対応	○（HDMI3 のみ）
		CEC対応	○
		HDR対応	○
	USB端子		2 （Ver2.0*1, Ver3.0*1）
	AV入力		1
	LAN 端子		1
	ヘッドフォン端子		1
	光デジタル音声出力		○
音声	スピーカー		20W（10W+10W）
使用電源			AC100V-240V 50/ 60Hz
消費電力			約165W（待機時消費電力<0.5W）
年間消費電力量			約194kWh/ 年
外形寸法	スタンドなし		幅：1668 mm 高さ：956 mm 奥行：91 mm
	スタンド含む		幅：1668 mm 高さ：1023 mm 奥行：295mm
重量	スタンド含む		約 19.40 kg
	梱包総重量		約 26.70 kg
壁掛け寸法	VESA規格		600mm × 400mm

※ 製品改善の為、予告なく仕様・機能等変更する場合があります。予めご了承ください。

メモ欄

メモ欄

保証とアフターサービス （よくお読みください）

保証書について

●この製品には保証書を別途添付しております。
「お買い上げ日・販売店名」などの記入をお確かめのうえ、販売店から受け取ってください。
保証書は内容をよくお読みのあと、大切に保管してください。

●ご注意:保証書にご購入日、店舗名等の記載が無い、また記載内容に修正がある場合は保証の対象外となります。

●ご購入から2週間以内の初期不良や自然故障は同等機種にて無償交換対応致しますが、それ以降のメーカー保証内の自然故障に関しましては無償修理にてご対応申し上げます。返品はご対応致しかねますので予めご了承ください。

●ご購入日、ご購入店が不明、保証書の記載が修正されている場合は保証の対象外となります。

使い方や修理のご相談など

●製品についての使い方や修理についてのご相談・ご依頼は、お買い上げの販売店、または下記窓口までお問い合わせください。

お客様サービスセンターのご案内

製品に関するお問い合わせ窓口

株式会社WIS サービスセンター

〒607−8481　京都府京都市山科区北花山中道町109−9

メールコンサルティング

service@dayton−wis.com

ダイヤル

075−582−9696

受付時間　平日午前10時～午後5時
土日祝祭日および弊社指定休業日を除く

※　メールを受信した順にご対応となりますので、ご返信までお時間を頂く場合がございます。

輸入販売元:株式会社WIS

お問合せフォーム

「 ご連絡は下記方法にてお願いいたし ます」

http://www.wis−sales.jp/contact.aspx?Fld=n7:7:7

QR コードを読取るとお問合せフォームへ簡単にアクセスできます。

※お電話でのお問い合わせは引き続き受け付けておりますが、メールでのご対応が優先となりますのでご理解ご了承の程宜しくお願い申し上げます。

廃棄時のご注意

● 小型家電リサイクル法では、市町村及び認定事業者が使用済み小型家電の回収を行うことになっており、回収方法はお住まいの地域によりそれぞれ異なっています。
回収方法は、小型家電リサイクル回収ポータルサイトにてご確認いただけます。