# 取扱説明書

## 4K対応 液晶モニター

このたびは当社製品をお求めいただき誠にありがとうございました 。
本機の機能を十分に発揮させて効果的にご利用いただくために、この取扱説明書をご使用の前にお読みください。
また、お読みになった後は「製品保証書」と一緒に大切に保管してください。

### ご使用の前に

◎ご使用前に「安全上のご注意」(1ページ～4ページ)を必ずお読みください。

◎製品保証は「お買い上げ日・販売店名」などが記入されているかお確かめのうえ、取扱説明書とともに大切に保管してください。

◎安全のため、必ず転倒・落下防止処置をしてください。

❖本機で使われている画面などのイラストはイメージであり、実際の表示とは異にすることがあります。
❖意匠デザイン、技術使用、ソフトウエアは製品改善のために、予告なく変更される場合があります。
❖液晶画面は非常に精密な技術により製造されています。99.99%以上の有効画素数があり、ごく僅かの無効画素（0.01%未満）で光らなかったり、常時点灯する場合があります。これは故障ではありませんので、ご了承ください。

もくじ


## 安全上のご注意

- 異常や故障のとき …… 1
- ご使用になるとき …… 2
- 設置されるとき …… 3
- 電源（コード、プラグ）について …… 4

## 使用上のご注意

- 取扱いに関すること …… 5
- 液晶パネルについて …… 5
- 置き場所に関すること …… 5
- お手入れに関すること …… 5
- 廃棄について …… 5
- 免責事項について …… 5
- その他 …… 5

## 付属品 …… 6

## 各部の名称と機能

- 正面 …… 7～8
- 左側面 …… 9～10
- 下部端子 ■ 背面 …… 11～13

## スタンドの取り付け …… 14

## 各部の名称 - リモコン …… 15

## リモコンの使い方 …… 16

## OSD（スクリーン表示）設定 …… 17～18

## トラブルシューティング（よくあるご質問） …… 19

## 壁掛けでのご使用 …… 20～21

## 製品仕様 …… 22～24

# 安全上のご注意　必ずお守りください

**ご使用のまえにこの「取扱説明書」をよくお読みの上、正しくお使いください。**
**お読みになったあとはいつでも見られる所に必ず保管してください。**

## 絵表示について

この「安全上のご注意」は、製品を安全に正しくお使いいただき、あなたや他の人々への危害や財産への損害を未然に防止するために、いろいろな絵表示をしています。内容をよく理解してから本文をお読みください。

| | |
|---|---|
| ⚠ 警告 | この表示の欄は、「死亡または重傷などを負う可能性が想定される」内容です。 |
| ⚠ 注意 | この表示の欄は、「傷害を負う可能性または物的損害のみが発生する可能性が想定される」内容です。 |

■ 表示内容を無視して誤った使い方をしたときに生じる危害や損害の程度を、上記の絵表示で区分し、説明しています。

| | |
|---|---|
| ⚠ | 注意（警告を含む）を促す内容を告げるものです。 |
| ⃠ | このような絵表示は、してはいけない「禁止」内容です。 |
| ❗ | この絵表示は、必ず実行していただく「強制」内容です。 |

■ お守りいただく内容の種類を、次の絵表示で区分し、説明しています。（上記は絵表示の一例です。）

# ⚠ 警　告

## 異常や故障のとき

プラグを抜く

■ 万一、本体から煙が出ていたり、変なにおいがするときはすぐに電源を切り、電源プラグをコンセントから抜くこと。そのまま使用すると、火災・感電の原因となります。煙が出なくなるのを確認し、サービスセンターにご連絡ください。本機は、電源プラグをコンセントからすぐに抜ける場所でお使いください。

プラグを抜く

■ 落としたり、キャビネットを破損したときは、すぐに電源を切り、電源プラグをコンセントから抜くこと。そのまま使用すると、火災・感電の原因となります。サービスセンターにご依頼ください。本機は、電源プラグをコンセントからすぐに抜ける場所でお使いください。

プラグを抜く

■ 内部に水や異物が入ったら、すぐに電源を切り、電源プラグをコンセントから抜くこと。そのまま使用すると、火災・感電の原因となります。サービスセンターにご依頼ください。本機は、電源プラグをコンセントからすぐに抜ける場所でお使いください。

プラグを抜く

■ 電源コードが傷んだり、電源プラグが発熱したときは、すぐに電源を切り、電源コードが冷えたのを確認してコンセントから抜くこと。そのまま使用すると、火災・感電の原因となります。サービスセンターにご依頼ください。本機は、電源プラグをコンセントからすぐに抜ける場所でお使いください。

# ⚠ 警　告

## ご使用になるとき

分解禁止

■ 修理・改造・分解はしないこと。
火災・感電の原因となります。
修理・点検はサービスセンターにご依頼ください。

水ぬれ禁止

■ 水にぬらしたりしないこと。
火災・感電の原因となります。
雨天、降雪中、海岸、水辺での使用は特にご注意ください。

禁止

■ 内部に異物を入れないこと。
クリップ・ヘアピンなどの金属類や紙などの燃えやすいものが内部に入った場合、火災・感電の原因になります。特にお子様のいるご家庭ではご注意ください。

禁止

■ 雷が鳴りだしたら、本機に触れないこと。
感電の原因になります。

# ⚠ 注　意

## ご使用になるとき

禁止

■ ヘッドフォンをご使用になるときは、音量を上げすぎないこと。
耳を刺激するような大きな音量で聞くと、聴力に悪い影響を与えることがあります。

指示

■ 電源を入れる前には音量を最小にすること。電源を入れる前には、接続しているアンプなどの音量を最小にしてください。突然大きな音が出て聴力障害などの原因になることがあります。

指示

■通風孔に付着したホコリやゴミをこまめに取り除くこと。
内部や通風孔にホコリをためたまま使用すると、火災や故障の原因となることがあります。

禁止

■ 画面が破損し、液体が漏れてしまった場合は、液体を吸い込んだり、しないこと。中毒を起こすおそれがあります。
万一口や目に入ってしまった場合は、水で洗い流し、医師の診察を受けてください。
手や服についてしまった場合は、アルコールなどでふき取り、水洗いしてください。

禁止

■液晶パネルに衝撃を与えないこと。
（物を当てたり、 先の尖ったもので突いたりしない）
液晶パネルが割れる恐れがあります。

# ⚠ 警　告

## 設置されるとき

禁止

■ ひざの上などで使用しないこと。
本機は多少温度が上がります。
ひざの上などでのご使用は低温やけどの原因となります。
自覚症状の伴わない、低温やけどになる場合もございますので、特に肌の弱い方はご注意ください。

禁止

■ 上に物を置かないこと。
●金属類や、花びん・コップ・化粧品等の液体が内部に入った場合、火災・感電等の原因になります。
●重いものなどが置かれて落下した場合、けがの原因になります。

禁止

■ ぐらつく台の上や傾いた場所など、不安定な場所や振動のある場所に置かないこと。
本機が落ちて、けがの原因となります。

# ⚠ 注　意

禁止

■ 風通しの悪い場所に置かないこと。
内部温度が上昇し、火災の原因となることがあります。
●じゅうたんや布団の上に置かないでください。
●テーブルクロス・カーテンなどを掛けたりしないでください。
●押入れや本箱など風通しの悪い場所に押し込まないでください。
●壁に押し付けないでください。

禁止

■ 温度の高い場所に置かないこと。
直射日光の当たる場所・閉め切った自動車内・ストーブのそばなどに置くと、火災・感電の原因となることがあります。
また、破損・その他部品の劣化の原因となります。

禁止

■ 湿気・油煙・ほこりの多い場所に置かないこと。
加湿器・調理台のそばや、ほこりの多い場所などに置くと、火災・感電の原因となる場合があります。

禁止

■ 移動させる場合は、電源プラグ・外部との接続コードをはずすこと。
電源プラグを抜かずに運ぶとコードが傷つき、火災・感電の原因となります。
接続コードなどを外さずに運ぶと本機が落下し、けがの原因となることがあります。

# ⚠ 警　告

## 電源（コード、プラグ）について

指示

■ 電源プラグは家庭用交流100Vのコンセントに接続すること。
交流100V以外を使用すると、火災・感電の原因となります。

禁止

■ 電源プラグを分解・改造・修理しないこと。
火災・感電の原因となります。

禁止

■ 電源コード
- ●傷つけたり、延長するなど加工したり、加熱したりしないこと。
- ●引っ張ったり、重い物を乗せたり、はさんだりしないこと。
- ●無理に曲げたり、ねじったり、束ねたりしないこと。

禁止

■ 湿気・油煙・ほこりの多い場所に置かないこと。
加湿器・調理台のそばや、ほこりの多い場所などに置くと、火災・感電の原因となる場合があります。

# ⚠ 注　意

禁止

■ 通電中の電源コードに布団を掛けたり、暖房機器の近くやホットカーペットの上に置かないこと。
火災・故障の原因になります。

禁止

■ 電源プラグをコンセントから抜くときは、コードを引っ張って抜かないこと。
コードを引っ張って抜くと、コードが傷つき感電の原因となりますので、プラグを持って抜き差ししてください。

禁止

■ 電源プラグはコンセントの奥まで、確実に差し込むこと。
奥まで差し込んでもゆるみがあるコンセントにはつながないこと。
火災・故障の原因となります。

プラグを抜く

■ 旅行などで長時間ご使用にならないときは、安全のため電源プラグはコンセントから抜くこと。
万一故障したとき、火災の原因となることがあります。

# 使用上のご注意

## 取扱いに関すること

■ 液晶画面に衝撃を与えないでください。
液晶が破損し、故障の原因になります。

■ 移動させるときや、引っ越しなど、遠くへ運ぶときは、傷つかないように毛布などでくるんでください。

■ 殺虫剤や揮発性のものをかけたりしないでください。また、ゴムやビニール製品などを長時間接触させないでください。変色したり、塗装がはげるなどの原因となります。

■ 長時間ご使用になっていると本体が多少熱くなりますが、故障ではありません。

■ ふだん使用しないときは、必ず電源スイッチを切っておいてください。

■ 長時間使用しないとき機能に支障をきたす場合がありますので、時々電源を入れて使用してください。

## 液晶パネルについて

■ 液晶パネルでは一定時間同じ画面を表示し続けると、残像（焼付け）が発生する場合がありますので、ご注意ください。

■ 液晶パネルは非常に精密度の高い技術で作られておりますが、画素かけや常時点灯する画素がありますので予め、ご了承ください。

## 置き場所に関すること

■ 水平な場所に設置してください。
ぐらぐらする机や傾いているところ、走行中の車内など不安定な場所で使用しないでください。

■ 直射日光のあたる場所、熱器具の近く、締め切った車内など、湿度が高くなる場所に置かないでください。故障の原因となります。

■ 本機をテレビやラジオ、ビデオの近くに置く場合には、本機で再生中の画像や音声に悪い影響を与えることがあります。万が一このような症状が発生した場合はテレビやラジオ、ビデオから離してください。

## お手入れに関すること

■ 本体や操作パネル部分の汚れは柔らかい布で軽く拭き取ってください。ベンジン、シンナーは絶対使用しないでください。変色したり、塗装がはげるなどの原因になります。化学ぞうきんをご使用の際は、その注意書に従ってください。

■ 液晶画面についた汚れなどは、乾いた柔らかい布で拭き取ってください。

## 廃棄について

■ 小型家電リサイクル法では、市町村及び認定事業者が使用済み小型家電の回収を行うことになっており、回収方法はお住まいの地域によりそれぞれ異なっています。
回収方法は、小型家電リサイクル回収ポータルサイトにてご確認いただけます。

## 免責事項について

■ 地震や雷などの自然災害および当社の責任以外の火災、第三者による行為、その他の事故、お客様の故意または過失、誤用、その他異常な条件下での使用によって生じた損害に関して、当社は一切責任を負いません。

■ 本製品の使用または使用不能から生ずる付随的な損害（事業利益の損失・事業の中断など）に関して、当社は一切責任を負いません。

■ 当社が関与しない接続機器、ソフトウェアとの組み合わせによる誤作動などから生じた損害に関して当社は一切責任を負いません。

## その他

■ 本取扱説明書に記載された商品の仕様、デザイン、その他の内容については、改良のため予告なく変更することがあります。

■ 本取扱説明書の内容については万全を期して作成しておりますが、万が一ご不審な点や誤り、記載漏れなど、お気づきの点がございましたら、サービスセンターまでご連絡ください。

# 付 属 品

お買い上げいただいたときに同梱されている付属品は、下記の通りです。万一、不足しているものがありましたら、サービスセンターにご連絡ください。

外部接続用の一部のケーブル類、及びコード類は含まれていません。別途購入してください。

## 取扱説明書(本書)

## 保証書(見本)

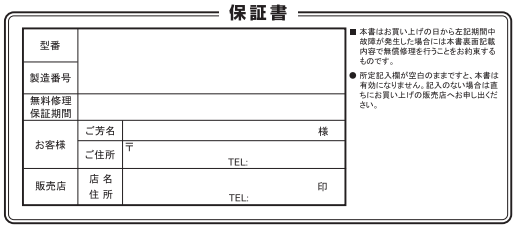

保証書

| | | |
|---|---|---|
| 型番 | | |
| 製造番号 | | |
| 無料修理保証期間 | | |
| お客様 | ご芳名 | 様 |
| | ご住所 | 〒 TEL: |
| 販売店 | 店名 住所 | 印 TEL: |

■ 本書はお買い上げの日から左記期間中故障が発生した場合には本書裏面記載内容で無償修理を行うことをお約束するものです。

● 所定記入欄が空白のままですと、本書は有効になりません。記入のない場合は直ちにお買い上げの販売店へお申し出ください。

## リモコン

## 単4形乾電池(2本)

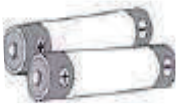

## スタンド、ネジ

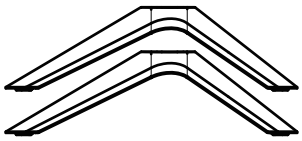

※ネジ必要数

43型　4本

50型・55型・65型・75型　6本

## 液晶パネルについて

- 液晶パネルは非常に精密度の高い技術で作られておりますが、画素かけや常時点灯する画素がありますので予め、ご了承ください。
- 液晶パネルでは、一定時間同じ画面を表示し続けると、残像（焼付け）が発生する場合がございますので、ご注意ください。

# 各部の名称と機能　1

## 正　面

※ 製品に対応したイメージ画像にてご確認ください。

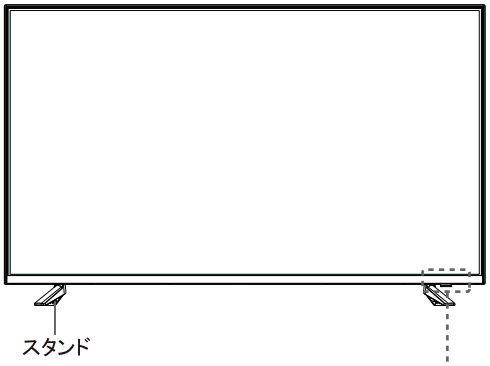


43型

リモコン受光部・電源LEDランプ

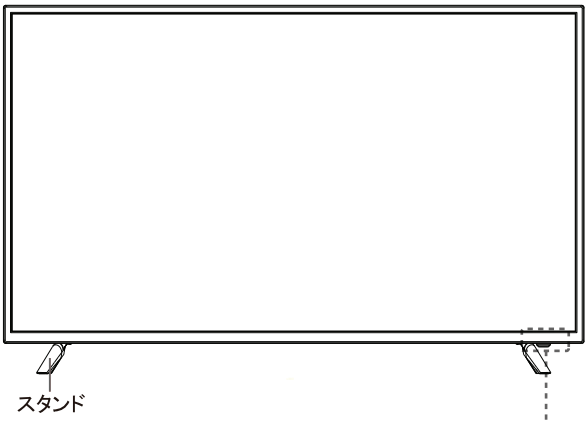


50型

リモコン受光部・電源LEDランプ

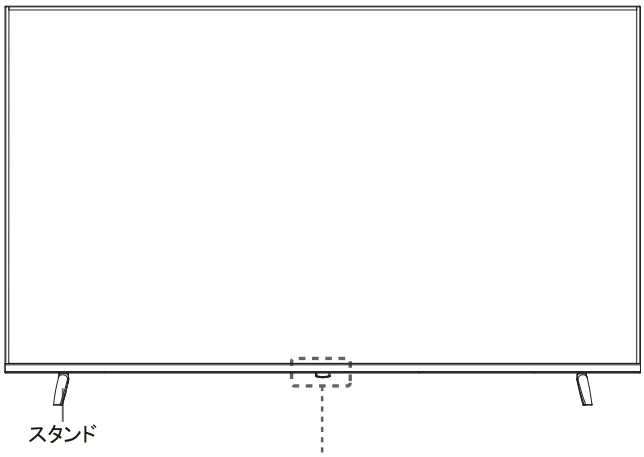


55型

リモコン受光部・電源LEDランプ

# 各部の名称と機能 2

※ 製品に対応したイメージ画像にてご確認ください。

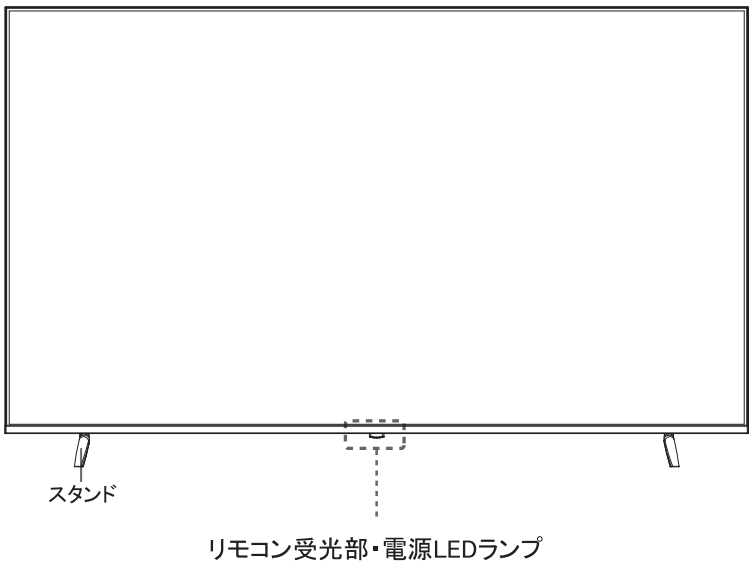


65型

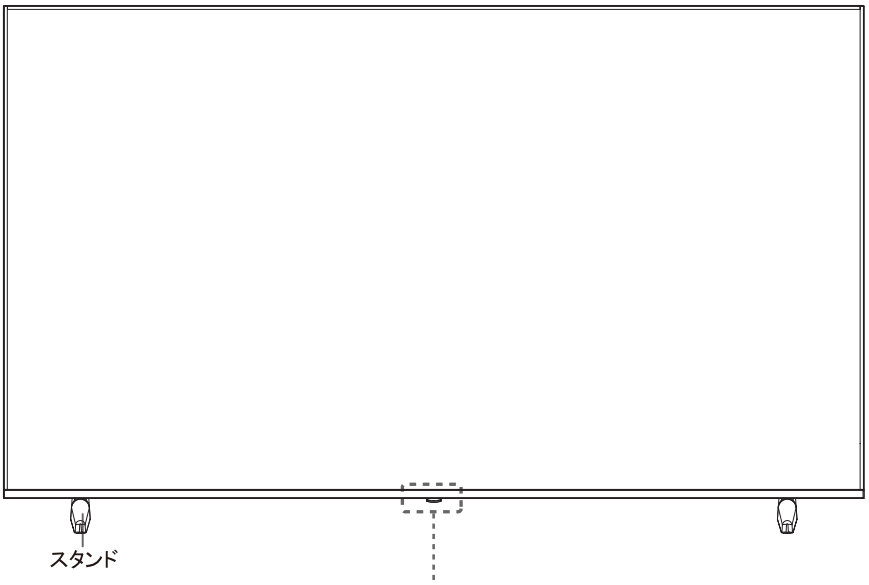


75型

## 本体ボタン

① 電源ボタン：スタンバイモード中に押すと、テレビの電源をオンにします。
起動状態で短く押すとテレビの電源をオフにします。

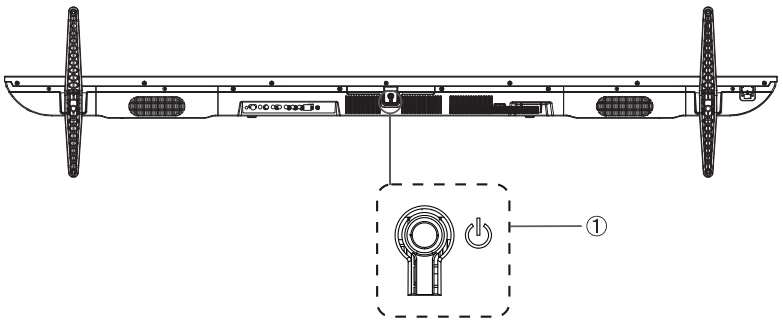


55型・65型・75型

# 各部の名称と機能 3

## 左側面

※ 製品に対応したイメージ画像にてご確認ください。

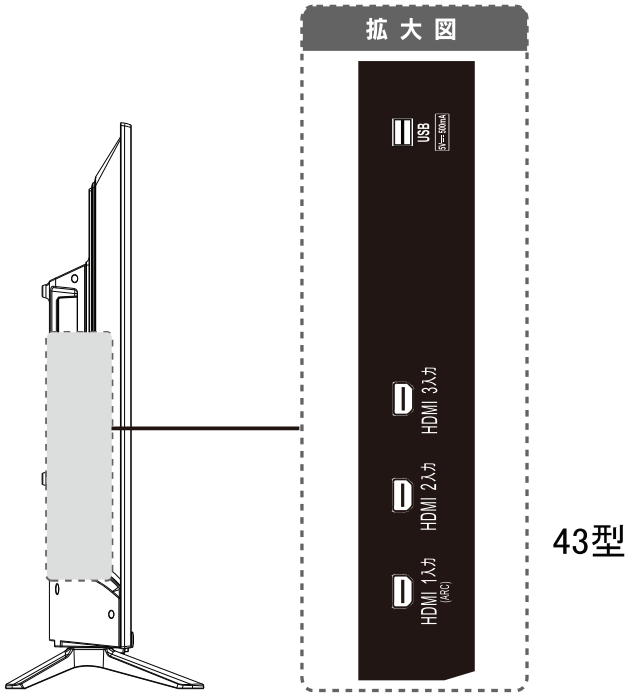


43型

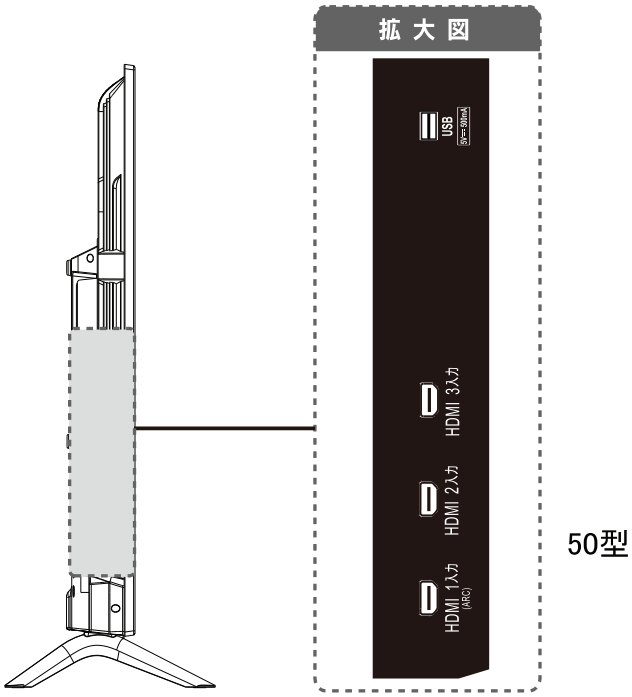


50型

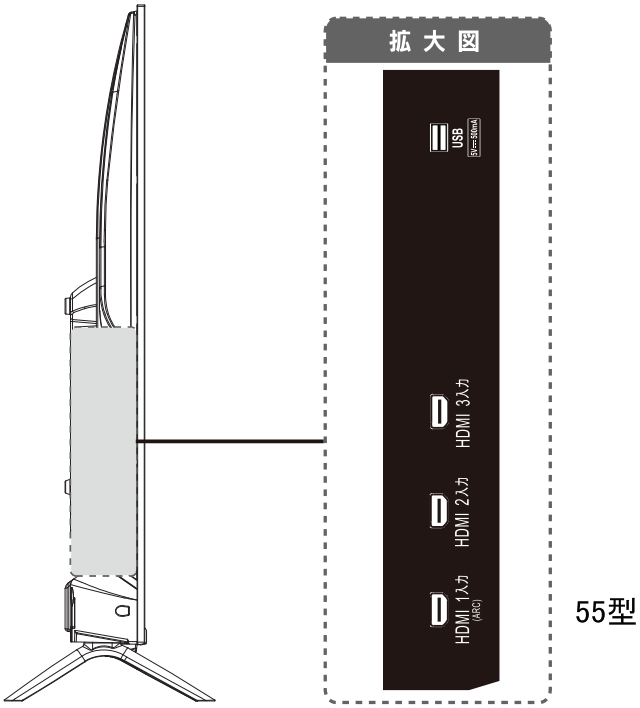


55型

# 各部の名称と機能　4

※ 製品に対応したイメージ画像にてご確認ください。

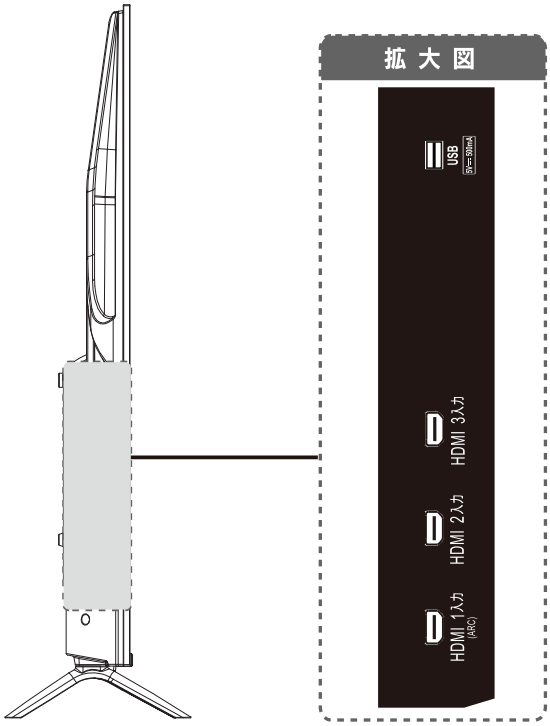


65型

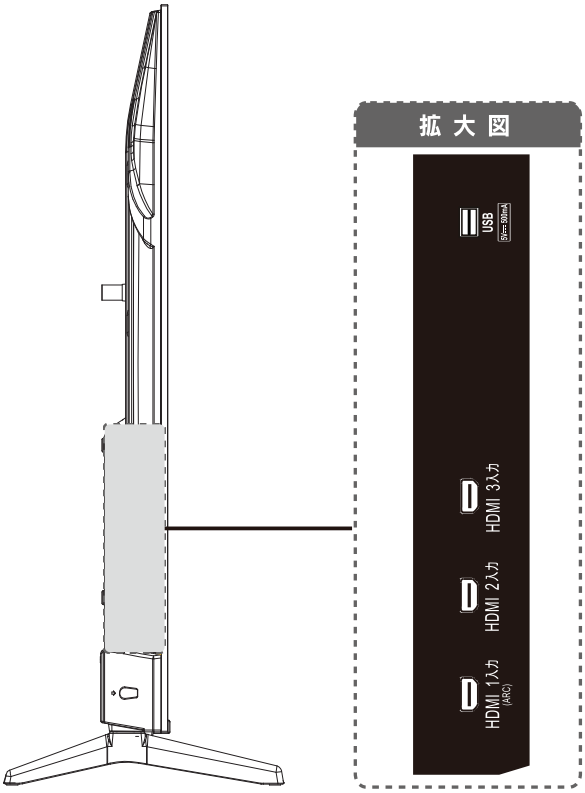


75型

## 下部端子・背面

※ 製品に対応したイメージ画像にてご確認ください。

●音量＋－ ･････････ 音量を調節します。
（メニュー時）
音量＋ ････････････ カーソル右
音量－ ････････････ カーソル左

●∧ ･････ カーソル上
∨ ･････ カーソル下
（メニュー時）

●入力切換 ････････ 入力を切り換えます。
（メニュー時）･･････ 決定

●メニュー ･････････ メニュー画面を表示します。

●電源ボタン ･･････ テレビの電源を入／待機に
切り換えます。

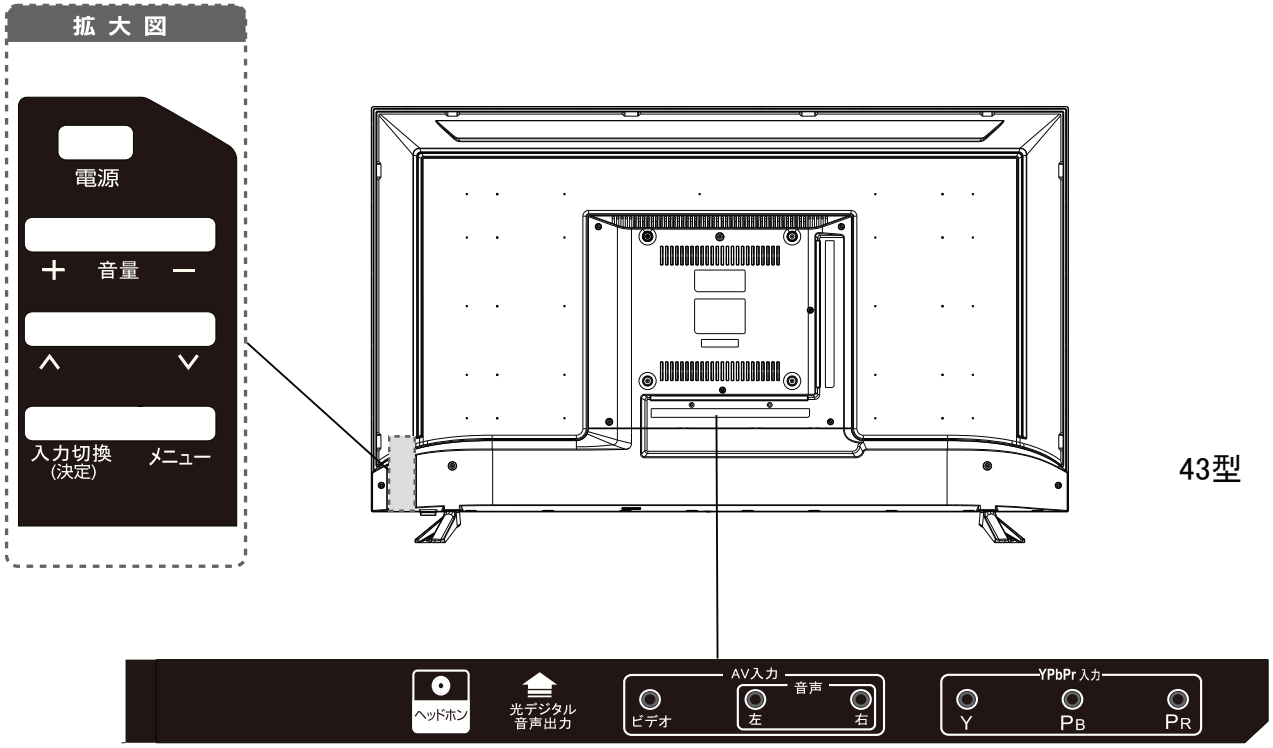

## 下部端子・背面

※ 製品に対応したイメージ画像にてご確認ください。

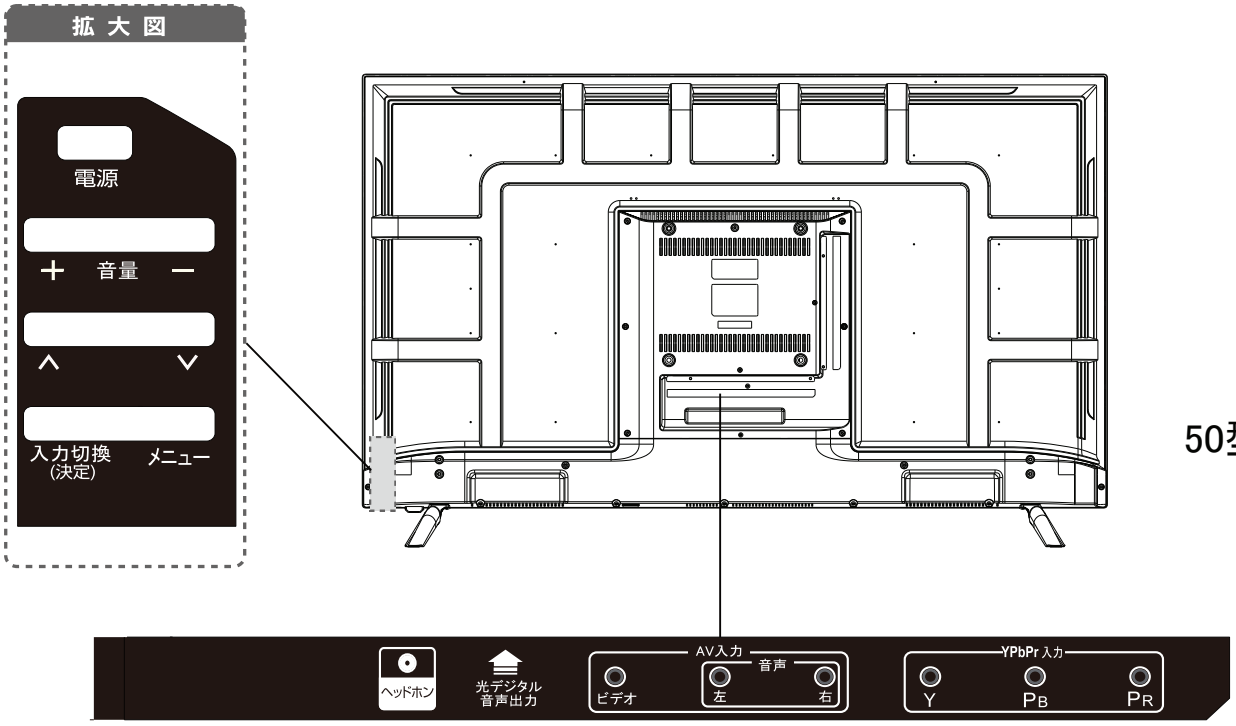


50型

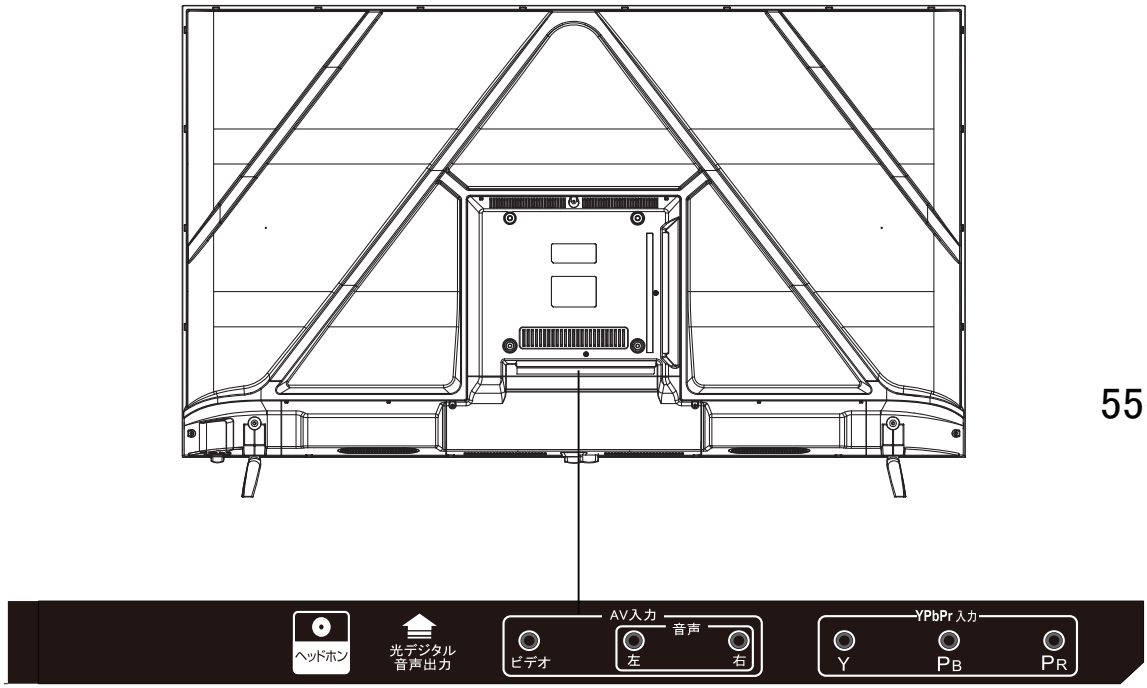


55型

## 下 部 端 子・背面

※ 製品に対応したイメージ画像にてご確認ください。

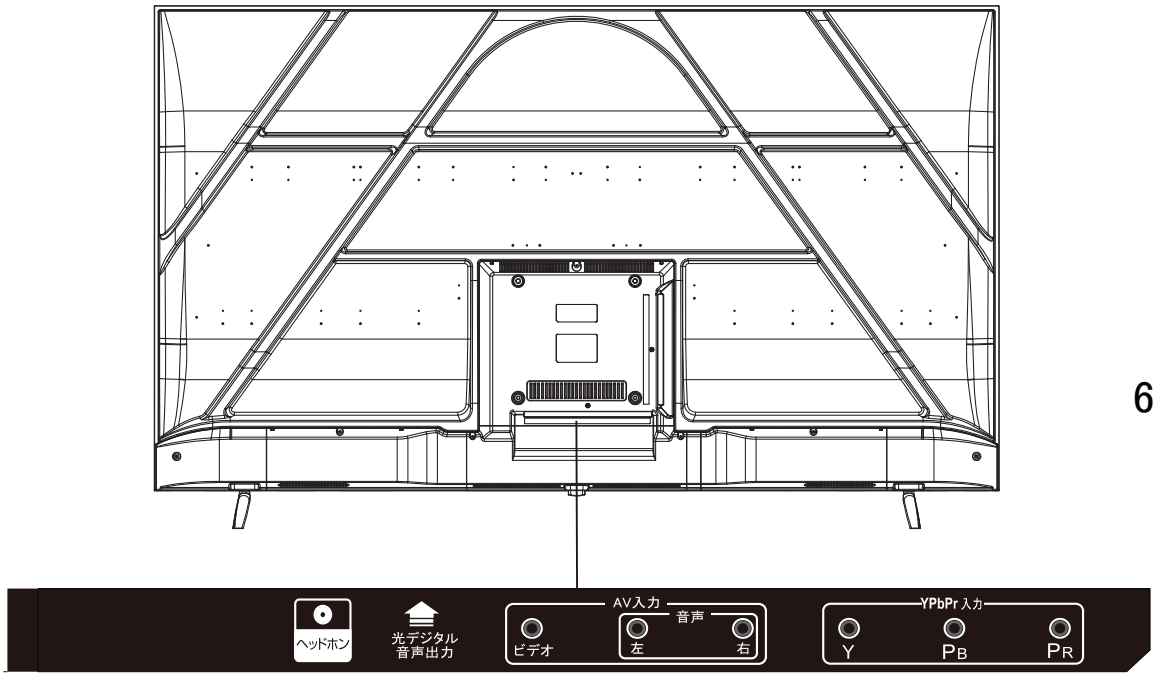


65型

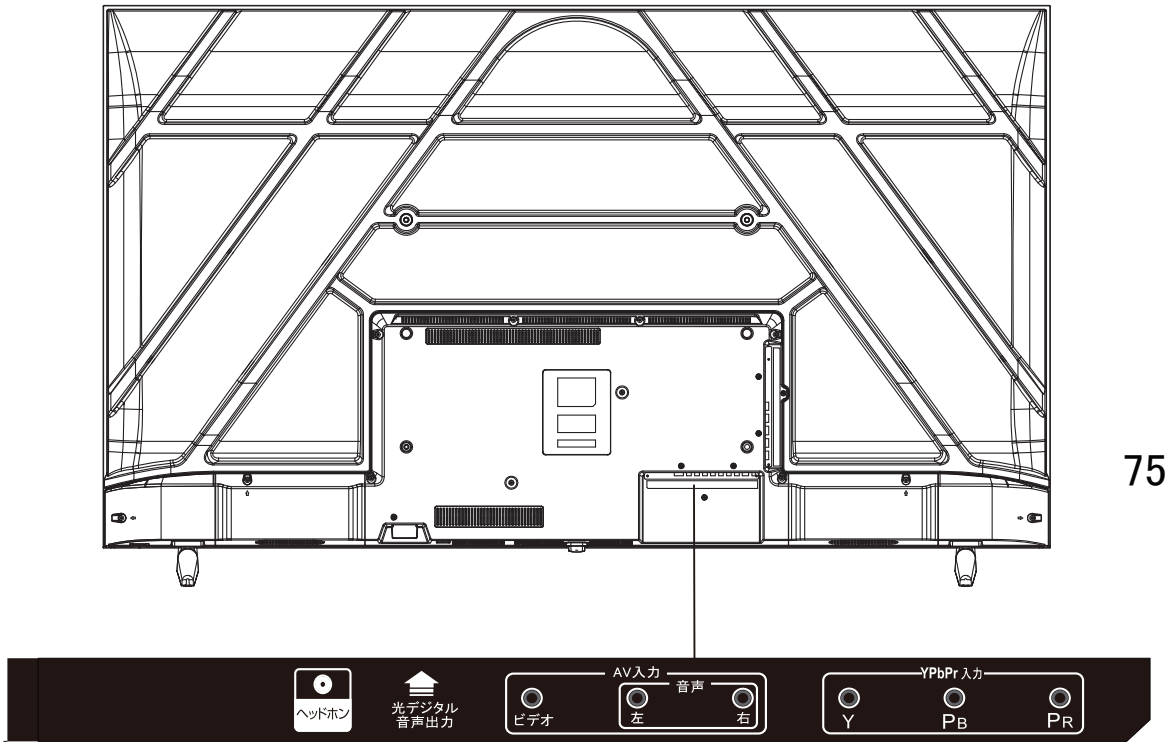


75型

# スタンドの取り付け

パネルは慎重に取り扱ってください。
液晶面を指などで強く押してしまうと、パネルが損傷する恐れがございます。
十分注意して作業してください。

## 1 梱包箱から本体と付属品を取り出す

**ご注意**
- 箱から取り出すときは、２人以上でおこなってください。
- 絶対に液晶パネル部分を持たないでください。液晶パネル割れや故障の原因になります。

## 2 本体を図のように置く

本体を取り出し、きれいなやわらかい布などを敷いた平らな台の上に、本体液晶パネル面を上にして置きます。

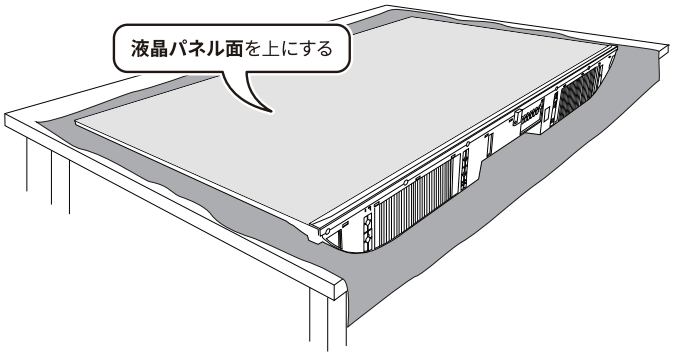


## 3 スタンドの向き・左右に注意しながら本体にスタンドを取り付ける

本体底面にあるネジ穴にスタンドを合わせ、スタンド取付ネジは機種別構成（各２本、３本）でしっかりと固定します。

※ 本体とスタンドの「L」「R」を合わせてください。

※ ネジを締め付けるドライバーは付属しておりません。市販のプラス（＋）ドライバーをお使いください。

**ご注意**
- スタンドの取付方向を間違えると本機が転倒するおそれがあります。間違いのないよう十分確認してください。

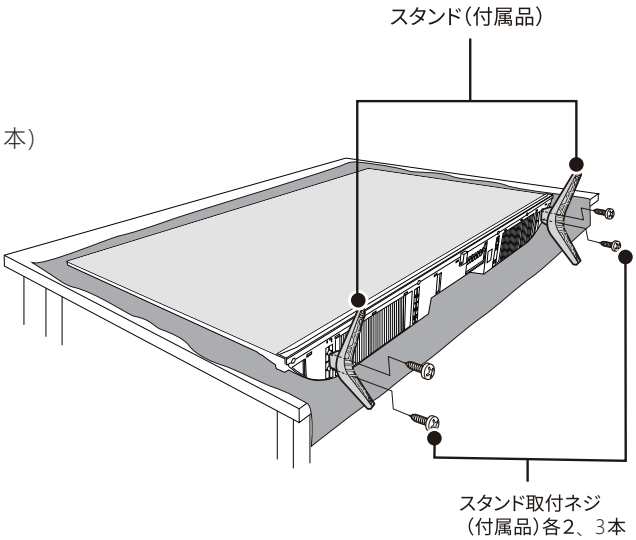


## 4 取り付け確認をする

本体を起こし、平らな場所に置きます。
本体を軽くゆすってみて、ゆるみやゆがみ、ガタツキなどがないか確認してください。
また、スタンドの前後・左右に間違いがないか、再度確認してください。

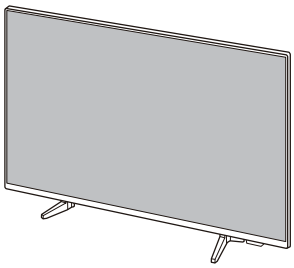

# 各部の名称-リモコン

**電源**
電源を入／待機に切り換えます。

**ボタンLED**
ボタンを押すときにLEDが点灯します。

**HDMI 1**
HDMI 1入力切換。

**HDMI 2**
HDMI 2入力切換。

**HDMI 3**
HDMI 3入力切換。

**YPBR**
YPBPR入力切換。

**入力切換**
外部機器入力の切り換えをします。

**戻る**
前の画面に切り換えます。

**音量**
音量の調整に使用します。

**消音**
一時的に音を消します。もう一度ボタンを押すと解除されます。

**AV**
AV 入力切換。

**P MODE**
ピクチャーモード設定。

**S MODE**
サウンドモード設定。

**画面サイズ**
画面スケール設定 。

**フォト**

**ミュージック**

**スライドショー**

**ムービー**

**メニュー**
設定メニュー画面を表示します。

**決定**
選択した項目を決定します。

**終了**
メニュー画面などを消したいときに押します。

**明るさ**
ディスプレイの明るさを調整します。

**USB**
USBのショートカット再生キー。

**ループ再生。**

**II**
再生中に押すと一時停止します。

**◀◀ ▶▶**
再生中のデータの早戻し/早送りをします。

**▶**
USB再生。

**⏮ ⏭**
前へ/次へチャプター移動を行います。

**■**
再生を停止します。

# リモコンの使い方

## リモコンの取扱い方

●リモコンは本体受光部分に向けて操作してください。

●水にぬらしたり、温度の高いところに置かないでください。
分解しないでください。

●リモコンの送信部には衝撃を与えないでください。

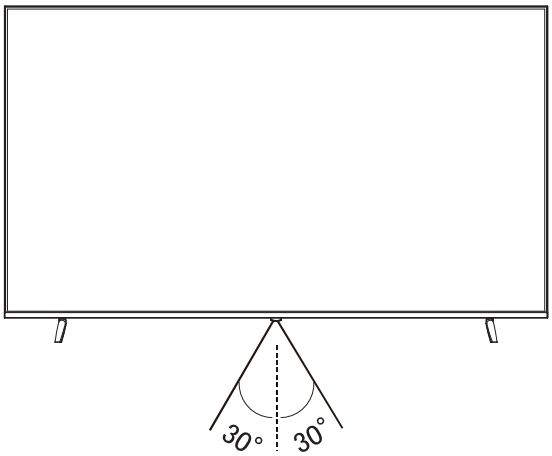

● リモコン受光部から
距離……5m以内
角度……左右30°以内、上下20°以内

## 正しく動作させるために

**次のような場合、リモコンが誤操作したり、動かない場合があります。**

●本体とリモコンの間に、障害物があるとき。

●リモコン受光部に直射日光等の強い光があたったとき。

●電池容量切れ。

※乾電池電極部と、リモコン電極端子が接触不良している場合があります。電池を入れなおしてください。

## 乾電池の取扱い注意

●電池の液がもれたときには、絶対に素手で触らないでください。

●極性表示＋－を間違えないでください。

●単4乾電池を使用してください。（市販品）

●充電・加熱・分解・ショートしたり、火や水の中に投入しないでください。

●古い乾電池を混ぜて使わないでください。

●長時間使わないときは、乾電池を取り出してください。

# OSD（スクリーン表示）設定

| メニュー | ファンクション | 調整数値 | コメント |
|---|---|---|---|
| 画像設定 | ピクチャーモード | ダイナミック | ピクチャーモードを選択します。 |
| | | 標準 | |
| | | マイルド | |
| | | ユーザー | |
| | コントラスト | 0-100 | コントラストを0-100の範囲で調整します。 |
| | Black Level（暗部補償） | 0-100 | 暗部補償を0-100の範囲で調整します。 |
| | カラー | 0-100 | カラーを0-100の範囲で調整します。 |
| | 色合い | ー | ー |
| | シャープネス | 0-100 | シャープネスを0-100の範囲で調整します。 |
| | 色温度 | 寒色/標準/暖色 | お好みの色温度を選択します。 |
| | ノイズリダクション | オフ/低/中/高 | ノイズリダクションの設定です。 |
| | HDR | 低/中/高 | HDRの設定です。 |
| | 輝度 | 0-100 | 輝度を0-100の範囲で調整します。 |
| サウンド | サウンドモード | 標準 | サウンドモードを設定します。 |
| | | 音楽 | |
| | | 動画 | |
| | | スポーツ | |
| | | ユーザー | |
| | 高音 | 0-100 | 高音を 0-100 の範囲で調整します。 |
| | 低音 | 0-100 | 低音を 0-100 の範囲で調整します。 |
| | バランス | -50～0～50 | バランスを -50～0～50 の範囲で調整します。 |
| | SPDIFモード | PCM/Auto/オフ | ー |
| | SPDIFオーディオ遅延 | 20-250 | ー |
| 時間 | オフタイム | オフ /10min/20min//30min/60min/90min/120min/180min/240min | オフタイムの設定をします。 |
| | オートスタンバイ | なし/4Hours/6Hours/8Hours | オートスタンバイの設定をします。 |
| | OSD タイマー | 5S/15S/30S | OSD タイマーの設定をします。 |

# OSD（スクリーン表示）設定 –2

| メニュー | ファンクション | 調整数値 | コメント |
|---|---|---|---|
| 設定 | 言語 | 英語/日本語 | 表示される言語を選択します。 |
| | アスペクト比 | Auto | アスペクト比をAutoに設定します。 |
| | | 4:3 | アスペクト比を4:3に設定します。 |
| | | 16:9 | アスペクト比を16:9に設定します。 |
| | | ズーム1/ズーム2 | アスペクト比をズーム1/ズーム2に設定します。 |
| | リセット | はい/いいえ | 工場出荷時の設定に戻します。 |
| | ソフトウェアアップデートUSB | — | — |
| | HDMI CEC | HDMI CEC | HDMI CECのオン・オフを設定します。 |
| | | HDMI ARC | HDMI ARCのオン・オフを設定します。 |
| | | オートスタンバイ | オートスタンバイのオン・オフを設定します。 |
| | | 自動テレビオン | 自動テレビオンのオン・オフを設定します。 |
| | | デバイス制御 | デバイス制御のオン・オフを設定します。 |
| | | デバイスリスト | — |
| | | デバイスメニュー | — |

## トラブルシューティング（よくあるご質問）

| トラブル | 対応策 |
|---|---|
| ● 画面上の赤や青、　の点（輝点）が消えなかったり、黒い点がある | ・液晶画面（パネル）は非常に精密な技術で作られており、99.99%以上の有効画素がありますが、ごくわずかの画素欠けや常時点灯する画素がある場合があります。 |
| ● 電源が入らない | ・電源コードが テレビ とコンセントに正しく接続されていることを確認します。<br>・本体の主電源がオンになっているかどうかを確認します。 |
| ● 電源LEDが 青/緑色に点灯しているが、画面に画像が表示されない（電源LEDの色は機種別） | ・テレビ と接続機器の電源が入っているかどうかを確認します。<br>・信号ケーブルが テレビ と接続機器に正しく接続されていることを確認します。<br>・信号ケーブルのピンが曲がっていないか、断線していないかどうかを確認します。<br>・接続機器を他の テレビ と接続して、正しく動作することを確認します。<br>・接続機器の出力設定が正しいかどうかを確認します。 |
| ● 画面が明るすぎたり、暗すぎたりする | ・設定メニューで明るさとコントラストの設定を調整します。 |
| ● オーディオ出力端子に接続しても音声が聞こえない | ・音量が最小になっていないかどうかを確認します。<br>・ヘッドフォン等を別の機器と接続して、音声が聞こえるかどうかを確認します。 |
| ● 画面の画像の色に異常がある | ・信号ケーブルのピンが曲がっていないか、断線していないかどうかを確認します。<br>・デバイス設定でリセットを実行します。<br>・デバイス設定で色設定を調整します。 |
| ● 映像の位置が片寄っている<br>映像のサイズが合わない | ・接続機器の出力解像度が正しいかどうかを確認します。 |
| ● 映像が不鮮明 | ・パソコンのディスプレイ解像度を、テレビ の推奨される画面の解像度と同じモードに設定してください。<br>・接続機器の出力解像度が正しいかどうかを確認します。<br>・信号ケーブルのピンが曲がっていないか、断線していないかどうかを確認します。 |

# 壁掛けでのご使用

※壁掛けでのご使用の場合は、スタンドを外して
壁掛け金具に取り付けてください。

## 43V型

壁掛け金具取り付け用ネジ穴

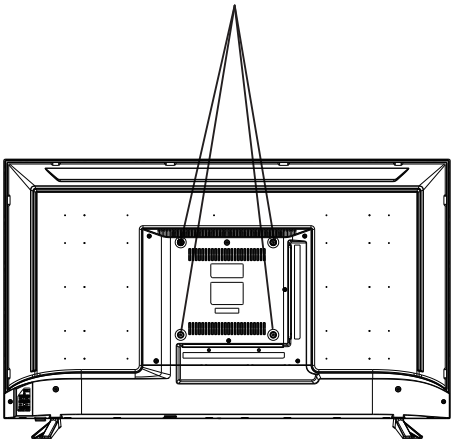

※取り付ける壁の強度に、ご注意ください。

●ネジ穴寸法は 200mm × 200mm です。
●国際標準規格VESA規格に準拠しています。
●ネジM6×8(4枚別売)

## 50V型

壁掛け金具取り付け用ネジ穴

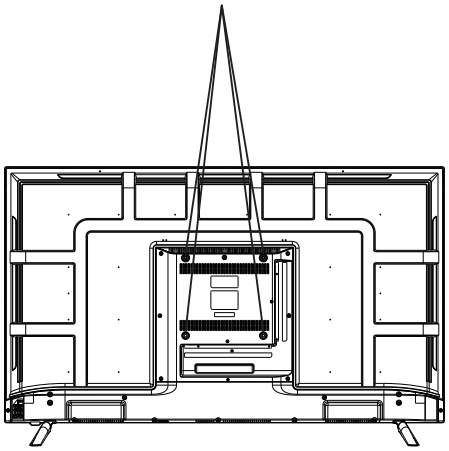

※取り付ける壁の強度に、ご注意ください。

●ネジ穴寸法は 200mm × 200mm です。
●国際標準規格VESA規格に準拠しています。
●ネジM6×8(4枚別売)

## 55V型

壁掛け金具取り付け用ネジ穴

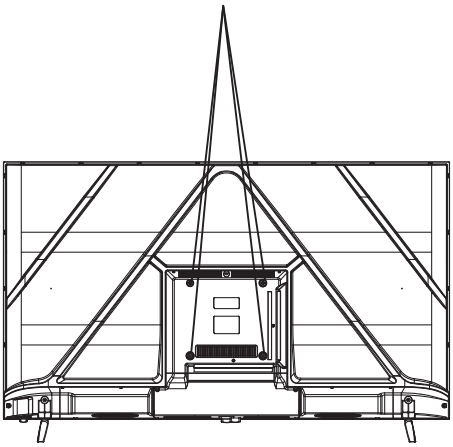

※取り付ける壁の強度に、ご注意ください。

●ネジ穴寸法は 200mm × 200mm です。
●国際標準規格VESA規格に準拠しています。
●ネジM6×8(4枚別売)

## 65V型

壁掛け金具取り付け用ネジ穴

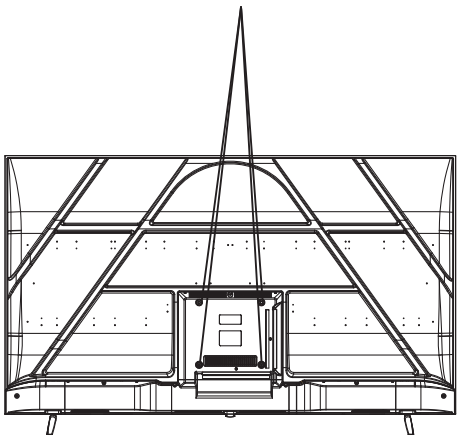

※取り付ける壁の強度に、ご注意ください。

●ネジ穴寸法は 200mm × 200mm です。
●国際標準規格VESA規格に準拠しています。
●ネジM6×8(4枚別売)

※壁掛け金具、ネジは別売りになっております。お客様ご自身でお求め下さい。

# 壁掛けでのご使用

※壁掛けでのご使用の場合は、スタンドを外して
　壁掛け金具に取り付けてください。

## 75V型

壁掛け金具取り付け用ネジ穴

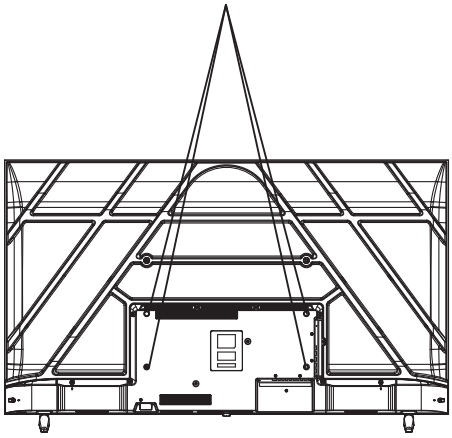

※取り付ける壁の強度に、ご注意ください。

| | |
|---|---|
| | ●ネジ穴寸法は600mm×400mmです。<br>●国際標準規格VESA規格に準拠しています。<br>●ネジM6×8(4枚別売) |

※壁掛け金具、ネジは別売りになっております。お客様ご自身でお求め下さい。

# 製品仕様

| | | | |
|---|---|---|---|
| 映像･機能 | モニタサイズ | 43V型 | 50V型 |
| | モニタ形状 | 平面型 | 平面型 |
| | アスペクト比 | 16:9 | 16:9 |
| | パネル種類 | IPS(ADS)パネル | IPS(ADS)パネル |
| | パネル表面処理 | 半光沢 | 半光沢 |
| | 最大表示解像度 | 3840 × 2160 | 3840 × 2160 |
| | 画素ピッチ( mm X mm ) | 約0.0817(H)x 0.2451(V) | 約0.285375(H) x0.285375(V) |
| | 最大表示色 | 16.7M色 | 10.7億色 |
| | 応答速度(最大) | 8ms | 8ms |
| | コントラスト比 | 1200:1 | 1200:1 |
| | 最大輝度 (cd/$m^2$) | 270 | 280 |
| | 視野角 | H:178° V:178° | H:178° V:178° |
| | 最大リフレッシュレー(Hz) | 60 | 60 |
| | バックライト | D-LED | D-LED |
| | HDR10 | YES | YES |
| | FreeSync | ― | ― |
| | フリッカーフリー | ― | ― |
| | ブルーライト軽減モード | ― | ― |
| | HDCP | YES 2.2 | YES 2.2 |
| | MPRT | ― | ― |
| | PIP(ピクチャーインピクチャー) | ― | ― |
| | PBP(ピクチャーバイピクチャー) | ― | ― |
| | チルト機能(垂直角度調節) | ― | ― |
| | ピボット機能(画面回転) | ― | ― |
| | スイーベル機能(水平回転) | ― | ― |
| | 高さ調節機能 | ― | ― |
| 端子群 | HDMI 1-3 | 2.0 (3840x2160)@60Hz | 2.0 (3840x2160)@60Hz |
| | USB入力端子 | 1(USB2.0) (ファームウェア更新/マルチメディアプレイ) | 1(USB2.0) (ファームウェア更新/マルチメディアプレイ) |
| | ヘッドフォン端子 | 1 (3.5mmステレオミニジャック) | 1 (3.5mmステレオミニジャック) |
| | 光デジタル音声出力 | 1 | 1 |
| | Ypbpr端子 | 1 | 1 |
| 音声 | スピーカー | 8Wx2 | 8Wx2 |
| 使用電源 | | AC110V-240V 50/60Hz | AC110V-240V 50/60Hz |
| 消費電力 | | 75W(待機時消費電力:0.5W) | 100W(待機時消費電力:0.5W) |
| 年間消費電力量 | | 89 | 118 |
| 環境条件 | 使用温度条件 | -10℃ ~ 45℃ | -10℃ ~ 45℃ |
| | 使用湿度条件 | 45%-75% | 45%-75% |
| 外形寸法 | スタンドなし | 幅:964 mm 高さ:561 mm 奥行:94 mm | 幅:1131 mm 高さ:658 mm 奥行:78 mm |
| | スタンド含む | 幅:964 mm 高さ:603 mm 奥行:210.5 mm | 幅:1131 mm 高さ:716 mm 奥行:243 mm |
| 重量 | スタンド含む | 約 6.50 kg | 約 9.00 kg |
| | 梱包総重量(kg) | 約 8.70 kg | 約 10.95 kg |
| 壁掛け寸法 | VESA規格 | 200mm × 200mm | 200mm × 200mm |

※ 製品改善の為、予告なく仕様・機能等変更する場合があります。予めご了承ください。

# 製品仕様

| | | | |
|---|---|---|---|
| 映像･機能 | モニタサイズ | 55V型 | 65V型 |
| | モニタ形状 | 平面型 | 平面型 |
| | アスペクト比 | 16:9 | 16:9 |
| | パネル種類 | IPS(ADS)パネル | IPS(ADS)パネル |
| | パネル表面処理 | 半光沢 | 半光沢 |
| | 最大表示解像度 | 3840 × 2160 | 3840 × 2160 |
| | 画素ピッチ( mm X mm ) | 約0.315 (H)x 0.315(W) | 約0.372(H) x0.372(V) |
| | 最大表示色 | 10.7億色 | 10.7億色 |
| | 応答速度(最大) | 8ms | 8ms |
| | コントラスト比 | 1200:1 | 1200:1 |
| | 最大輝度 (cd/$m^2$) | 280 | 300 |
| | 視野角 | H:178° V:178° | H:178° V:178° |
| | 最大リフレッシュレー(Hz) | 60 | 60 |
| | バックライト | D-LED | D-LED |
| | HDR10 | YES | YES |
| | FreeSync | ― | ― |
| | フリッカーフリー | ― | ― |
| | ブルーライト軽減モード | ― | ― |
| | HDCP | YES 2.2 | YES 2.2 |
| | MPRT | ― | ― |
| | PIP(ピクチャーインピクチャー) | ― | ― |
| | PBP(ピクチャーバイピクチャー) | ― | ― |
| | チルト機能(垂直角度調節) | ― | ― |
| | ピボット機能(画面回転) | ― | ― |
| | スイーベル機能(水平回転) | ― | ― |
| | 高さ調節機能 | ― | ― |
| 端子群 | HDMI 1-3 | 2.0 (3840x2160)@60Hz | 2.0 (3840x2160)@60Hz |
| | USB入力端子 | 1(USB2.0) (ファームウェア更新/マルチメディアプレイ) | 1(USB2.0) (ファームウェア更新/マルチメディアプレイ) |
| | ヘッドフォン端子 | 1 (3.5mmステレオミニジャック) | 1 (3.5mmステレオミニジャック) |
| | 光デジタル音声出力 | 1 | 1 |
| | Ypbpr端子 | 1 | 1 |
| 音声 | スピーカー | 8Wx2 | 8Wx2 |
| 使用電源 | | AC110V-240V 50/60Hz | AC110V-240V 50/60Hz |
| 消費電力 | | 125W(待機時消費電力:0.5W) | 138W(待機時消費電力:0.5W) |
| 年間消費電力量 | | 146 | 162 |
| 環境条件 | 使用温度条件 | -10℃ ~ 45℃ | -10℃ ~ 45℃ |
| | 使用湿度条件 | 45%-75% | 45%-75% |
| 外形寸法 | スタンドなし | 幅:1226 mm 高さ:708 mm 奥行:90 mm | 幅:1445 mm 高さ:830 mm 奥行:93 mm |
| | スタンド含む | 幅:1226 mm 高さ:767 mm 奥行:248 mm | 幅:1445 mm 高さ:894 mm 奥行:248 mm |
| 重量 | スタンド含む | 約 9.10 kg | 約 12.50 kg |
| | 梱包総重量(kg) | 約 12.60 kg | 約 17.80 kg |
| 壁掛け寸法 | VESA規格 | 200mm × 200mm | 200mm × 200mm |

※ 製品改善の為、予告なく仕様・機能等変更する場合があります。予めご了承ください。

# 製品仕様

| | | |
|---|---|---|
| 映像･機能 | モニタサイズ | 75V型 |
| | モニタ形状 | 平面型 |
| | アスペクト比 | 16:9 |
| | パネル種類 | IPS(ADS)パネル |
| | パネル表面処理 | 半光沢 |
| | 最大表示解像度 | 3840 × 2160 |
| | 画素ピッチ( mm X mm ) | 約0.14325(H)x0.42975(V) |
| | 最大表示色 | 10.7億色 |
| | 応答速度(最大) | 12ms |
| | コントラスト比 | 1200:1 |
| | 最大輝度 (cd/$m^2$) | 300 |
| | 視野角 | H:178° V:178° |
| | 最大リフレッシュレー(Hz) | 60 |
| | バックライト | D-LED |
| | HDR10 | YES |
| | FreeSync | ー |
| | フリッカーフリー | ー |
| | ブルーライト軽減モード | ー |
| | HDCP | YES 2.2 |
| | MPRT | ー |
| | PIP(ピクチャーインピクチャー) | ー |
| | PBP(ピクチャーバイピクチャー) | ー |
| | チルト機能(垂直角度調節) | ー |
| | ピボット機能(画面回転) | ー |
| | スイーベル機能(水平回転) | ー |
| | 高さ調節機能 | ー |
| 端子群 | HDMI 1-3 | 2.0 (3840x2160)@60Hz |
| | USB入力端子 | 1(USB2.0) (ファームウェア更新/マルチメディアプレイ) |
| | ヘッドフォン端子 | 1 (3.5mmステレオミニジャック) |
| | 光デジタル音声出力 | 1 |
| | Ypbpr端子 | 1 |
| 音声 | スピーカー | 8Wx2 |
| 使用電源 | | AC110V-240V 50/60Hz |
| 消費電力 | | 165W(待機時消費電力:0.5W) |
| 年間消費電力量 | | 194 |
| 環境条件 | 使用温度条件 | -10℃ ~ 45℃ |
| | 使用湿度条件 | 45%-75% |
| 外形寸法 | スタンドなし | 幅:1668 mm 高さ:956 mm 奥行:86 mm |
| | スタンド含む | 幅:1668 mm 高さ:1023mm 奥行:295mm |
| 重量 | スタンド含む | 約 19.40 kg |
| | 梱包総重量(kg) | 約 26.70 kg |
| 壁掛け寸法 | VESA規格 | 600mm×400mm |

※ 製品改善の為、予告なく仕様・機能等変更する場合があります。予めご了承ください。

# 保証とアフターサービス（よくお読みください）

## 保証書について

●この製品には保証書を別途添付しております。
「お買い上げ日・販売店名」などの記入をお確かめのうえ、販売店から受け取ってください。
保証書は内容をよくお読みのあと、大切に保管してください。

## 使い方や修理のご相談など

●製品についての使い方や修理についてのご相談・ご依頼は、お買い上げの販売店、または下記窓口までお問い合わせください。

**お客様サービスセンターのご案内**

製品に関するお問い合わせ窓口
株式会社WIS サービスセンター
〒607−8481　京都府京都市山科区北花山中道町109−9

ダイヤル
**075−582−9696**

受付時間　平日午前10時～午後5時
土日祝祭日および弊社指定休業日を除く

輸入販売元：株式会社WIS

**お問合せフォーム**

http://www.wis-sales.jp/contact.aspx?FId=n7:7:7

QR コードを読取るとお問合せフォームへ簡単にアクセスできます。

## 廃棄時のご注意

● 小型家電リサイクル法では、市町村及び認定事業者が使用済み小型家電の回収を行うことになっており、回収方法はお住まいの地域によりそれぞれ異なっています。
回収方法は、小型家電リサイクル回収ポータルサイトにてご確認いただけます。

# 取扱説明書の誤表記のお詫びと訂正のご案内

平素は当社商品をご愛用いただき、誠にありがとうございます。

このたび、モニターの取扱説明書の表記に誤りがありました。お詫びして訂正させていただきます。

［取扱説明書］の該当箇所： 20 ページ、23 ページ

## 20 ページ

**誤 ×**

75V型

壁掛け金具取り付け用ネジ穴

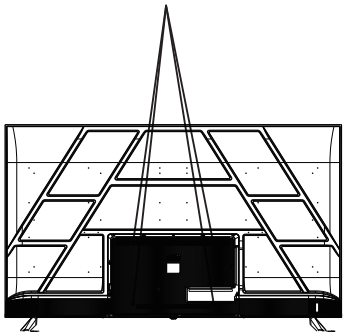

※取り付ける壁の強度に、ご注意ください。

●ネジ穴寸法は 400mm × 300mm です。
●国際標準規格VESA規格に準拠しています。
●螺釘M6×8（4顆）

**正 ○**

75V型

壁掛け金具取り付け用ネジ穴

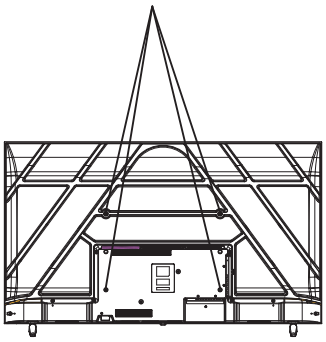

※取り付ける壁の強度に、ご注意ください。

●ネジ穴寸法は 600mm ×400mm です。
●国際標準規格VESA規格に準拠しています。
●螺釘M8×8（4顆）

## 23 ページ

**誤 ×**

### 製品仕様

| | | |
|---|---|---|
| 外形寸法 | スタンドなし | 幅1667 mm 高さ:955 mm 奥行:82 mm |
| | スタンド含む | 幅1667 mm 高さ:1024mm 奥行:334mm |
| 重量 | スタンド含む | 約 18.5 kg |
| 壁掛け寸法 | VESA規格 | 400mm × 300mm |

**正 ○**

### 製品仕様

| | | |
|---|---|---|
| 外形寸法 | スタンドなし | 幅1668 mm 高さ:956 mm 奥行:86 mm |
| | スタンド含む | 幅1668 mm 高さ:1023mm 奥行:295mm |
| 重量 | スタンド含む | 約 19.4 kg |
| 壁掛け寸法 | VESA規格 | 600mm × 400mm |